ਨਵੀਂ ਨਿਯਮਾਵਲੀ

ਸੰਪਾਦਕ
ਡਾ. ਗੁਰਸੇਵਕ ਲੰਬੀ

ਯੁਵਕ ਭਲਾਈ ਵਿਭਾਗ
ਪੰਜਾਬੀ ਯੂਨੀਵਰਸਿਟੀ, ਪਟਿਆਲਾ

ਯੁਵਕ ਭਲਾਈ ਵਿਭਾਗ
ਪੰਜਾਬੀ ਯੂਨੀਵਰਸਿਟੀ, ਪਟਿਆਲਾ
(1961 ਦੇ ਪੰਜਾਬ ਐਕਟ ਨੰ. 35 ਤਹਿਤ ਸਥਾਪਿਤ)

NAVI NIYAMAVALI (Punjabi)
Edited by

Dr. Gursewak Lambi
Incharge, Youth Welfare Department
Punjabi University, Patiala
Mob.: 99141-50353
e-mail: lambigursewak@yahoo.com

ISBN No. 978-81-302-0092-7

2017
ਕਾਪੀਆਂ : 1500
ਮੁੱਲ : ਇਸ ਪੁਸਤਕ ਦੀ ਸਾਂਭ ਸੰਭਾਲ

ਡਾ. ਦੇਵਿੰਦਰ ਸਿੰਘ, ਰਜਿਸਟਰਾਰ, ਪੰਜਾਬੀ ਯੂਨੀਵਰਸਿਟੀ, ਪਟਿਆਲਾ ਵੱਲੋਂ ਪ੍ਰਕਾਸ਼ਿਤ ਕੀਤੀ ਗਈ ਅਤੇ
ਮੈ/ਸ. ਪਰ

ਮੁਖਬੰਧ

ਪੰਜਾਬੀ ਭਾਸ਼ਾ, ਸਾਹਿਤ ਤੇ ਸਭਿਆਚਾਰ ਦੇ ਵਿਕਾਸ ਨੂੰ ਸਮਰਪਿਤ ਸਾਡੀ ਯੂਨੀਵਰਸਿਟੀ ਦਾ ਯੁਵਕ ਭਲਾਈ ਵਿਭਾਗ ਇਕ ਅਜਿਹਾ ਗਤੀਸ਼ੀਲ ਵਿਭਾਗ ਹੈ ਜਿਸ ਨੇ ਵਿਦਿਆਰਥੀਆਂ ਲਈ ਇਕ ਪਲੇਟਫ਼ਾਰਮ ਦੀ ਭੂਮਿਕਾ ਨਿਭਾਈ ਹੈ। ਇਸ ਵਿਭਾਗ ਦੀਆਂ ਗਤੀਵਿਧੀਆਂ ਵਿਚ ਭਾਗ ਲੈਂਦਿਆਂ-ਲੈਂਦਿਆਂ ਹੀ ਓਮ ਪੁਰੀ, ਗੁਰਦਾਸ ਮਾਨ, ਪੰਮੀ ਬਾਈ ਵਰਗੇ ਕਲਾਕਾਰਾਂ ਨੇ ਕਲਾ-ਖੇਤਰ ਦੇ ਅਸਮਾਨ ਦੀਆਂ ਬੁਲੰਦੀਆਂ ਛੋਹੀਆਂ ਹਨ। ਇਹ ਵਿਭਾਗ ਸਾਰਾ ਸਾਲ ਹੀ ਸਭਿਆਚਾਰਕ ਸਰਗਰਮੀਆਂ ਨਾਲ ਭਰਿਆ ਭੁਕੰਨਿਆ ਰਹਿੰਦਾ ਹੈ। ਯੂਨੀਵਰਸਿਟੀ ਦੇ ਜ਼ੋਨਲ ਯੁਵਕ ਮੇਲੇ, ਅੰਤਰ-ਖੇਤਰੀ ਯੁਵਕ ਮੇਲਾ, ਅੰਤਰ-ਖੇਤਰੀ ਲੋਕ ਮੇਲਾ ਆਦਿ ਵਿਚ ਵੱਡੀ ਗਿਣਤੀ ਵਿਚ ਵਿਦਿਆਰਥੀ ਭਾਗ ਲੈਂਦੇ ਹਨ ਅਤੇ ਆਪਣੀ ਪ੍ਰਤਿਭਾ ਦੀ ਪਛਾਣ ਸਥਾਪਿਤ ਕਰਦੇ ਹਨ। ਇਨ੍ਹਾਂ ਵਿਚੋਂ ਚੁਣੇ ਹੋਏ ਵਿਦਿਆਰਥੀ ਸਟੇਟ, ਨਾਰਥ ਜ਼ੋਨ, ਨੈਸ਼ਨਲ, ਸਾਊਥ ਏਸ਼ੀਅਨ ਯੂਥ ਫੈਸਟ ਆਦਿ ਰਾਸ਼ਟਰੀ ਤੇ ਅੰਤਰਰਾਸ਼ਟਰੀ ਮੇਲਿਆਂ ਵਿਚ ਨਾਮਣਾ ਖੱਟਦੇ ਹਨ।

ਮੈਨੂੰ ਇਸ ਗੱਲ ਦੀ ਵਿਸ਼ੇਸ਼ ਖੁਸ਼ੀ ਹੈ ਕਿ ਵਿਭਾਗ ਨੇ ਯੁਵਕ ਮੇਲਿਆਂ ਦੇ ਮੁਕਾਬਲਿਆਂ ਦੇ ਨਤੀਜਿਆਂ ਵਿਚ ਉਚੇਚੀ ਪਾਰਦਰਸ਼ਤਾ ਲਿਆਂਦੀ ਹੈ ਅਤੇ ਸਾਰੇ ਫ਼ੈਸਲਿਆਂ ਲਈ ਲੋਕਤਾਂਤਰਿਕ ਵਿਧੀ ਅਪਣਾਈ ਹੈ। ਸਾਡੇ ਇਸ ਵਿਭਾਗ ਦਾ ਇਹ ਵੀ ਇਕ ਵਿਸ਼ੇਸ਼ ਲੱਛਣ ਹੈ ਕਿ ਪ੍ਰਾਂਤਕ, ਕੌਮੀ ਤੇ ਕੌਮਾਂਤਰੀ ਮੁਕਾਬਲਿਆਂ ਲਈ ਯੂਨੀਵਰਸਿਟੀ ਕੈਂਪਸ ਤੇ ਸੰਬੰਧਿਤ ਕਾਲਜਾਂ ਵਿਚੋਂ ਬੱਚੇ ਚੁਣ ਕੇ ਟੀਮਾਂ ਤਿਆਰ ਕੀਤੀਆਂ ਜਾਂਦੀਆਂ ਹਨ। ਇਸ ਨਾਲ ਲੁਕੀ ਛਿਪੀ ਪ੍ਰਤਿਭਾ ਦੇ ਉਜਾਗਰ ਹੋਣ ਦੀ ਸੰਭਾਵਨਾ ਵਧੇਰੇ ਬਣਦੀ ਹੈ।

ਮੈਨੂੰ ਖੁਸ਼ੀ ਹੈ ਕਿ ਪਿਛਲੇ ਵਰ੍ਹੇ ਦੇ ਮੁਢ ਵਿਚ ਮੈਂ ਡਾ. ਗੁਰਸੇਵਕ ਲੰਬੀ ਨੂੰ ਯੁਵਕ ਭਲਾਈ ਵਿਭਾਗ ਦੇ ਇੰਚਾਰਜ ਦਾ ਕਾਰਜਭਾਰ ਸੌਂਪਿਆ ਹੈ। ਉਹ ਬੜੀ ਮਿਹਨਤ ਅਤੇ ਸਿਰੜ ਨਾਲ ਇਹ ਜ਼ਿੰਮੇਵਾਰੀ ਨਿਭਾ ਰਹੇ ਹਨ। ਯੁਵਕ ਭਲਾਈ ਵਿਭਾਗ ਕੇਵਲ ਯੁਵਕ ਮੇਲਿਆਂ ਤਕ ਸੀਮਤ ਨਾ ਰਹਿ ਕੇ ਹੋਰ ਪ੍ਰੋਗਰਾਮਾਂ ਜ਼ਰੀਏ ਨਵੇਂ ਵਿਸਤਾਰ ਗ੍ਰਹਿਣ ਕਰ ਰਿਹਾ। 'ਵਿਦਿਆਰਥੀ ਚੇਤਨਾ ਲਹਿਰ' ਦੇ ਅੰਤਰਗਤ ਸਾਹਿਤ, ਸੰਗੀਤ, ਵਾਤਾਵਰਣ ਆਦਿ ਸੰਬੰਧੀ ਚੇਤਨਾ ਜਗਾਉਣ ਦੇ ਨਾਲ ਨਾਲ ਪਿਛਲੇ ਅੱਠ ਸਾਲਾਂ ਤੋਂ ਹਰ ਮਹੀਨੇ ਦੇ ਪਹਿਲੇ ਮੰਗਲਵਾਰ ਨੂੰ ਹੋਣ ਵਾਲਾ 'ਮੰਗਲਕਾਮਨਾ' ਪ੍ਰੋਗਰਾਮ ਨਵੇਂ ਕਲਾਕਾਰਾਂ ਨੂੰ ਮੰਚ ਪ੍ਰਦਾਨ ਕਰ ਰਿਹਾ ਹੈ। ਇਸੇ

ਪ੍ਰਕਾਰ ਯੁਵਕ ਮੇਲਿਆਂ ਵਿਚ ਲੋਕ ਖੇਡਾਂ, ਮਲਵਈ ਗਿੱਧਾ, ਲੁੱਡੀ, ਨੁੱਕੜ ਨਾਟਕ, ਭੰਡ, ਕਲੀ, ਲੋਕਧਾਰਾ ਅਤੇ ਸਭਿਆਚਾਰਕ ਕੁਇਜ਼, ਲੋਕਧਾਰਾ ਅਤੇ ਪੰਜਾਬੀ ਸਭਿਆਚਾਰ ਤੇ ਆਧਾਰਤ ਲਘੂ ਫ਼ਿਲਮ ਆਦਿ ਨਵੀਆਂ ਆਈਟਮਾਂ ਸ਼ਾਮਲ ਕਰਕੇ ਪੰਜਾਬੀ ਸਭਿਆਚਾਰ ਦੇ ਕਈ ਅਣਗੌਲੇ ਰੂਪਾਂ ਨੂੰ ਵਿਦਿਆਰਥੀਆਂ ਤਕ ਪਹੁੰਚਾਇਆ ਗਿਆ ਹੈ। ਵਿਭਾਗ ਨੇ 2011 ਵਿਚ ਤਤਕਾਲੀ ਡਾਇਰੈਕਟਰ ਡਾ. ਸਤੀਸ਼ ਕੁਮਾਰ ਵਰਮਾ ਦੀ ਸੰਪਾਦਨਾ ਵਿਚ 'ਨਿਯਮਾਵਲੀ' ਪੁਸਤਕ ਤਿਆਰ ਕੀਤੀ ਸੀ ਅਤੇ ਹੁਣ ਪੰਜ ਸਾਲਾਂ ਬਾਅਦ ਆਪਣੇ ਗੋਲਡਨ ਜੁਬਲੀ ਵਰ੍ਹੇ ਦੌਰਾਨ ਯੁਵਕ ਮੇਲਿਆਂ ਦੀਆਂ ਆਈਟਮਾਂ ਦੇ ਨਿਯਮਾਂ ਦੀ ਸੰਸ਼ੋਧਨ ਕਰ ਕੇ ਅਤੇ ਕੁਝ ਨਵੀਆਂ ਸ਼ਾਮਿਲ ਹੋਈਆਂ ਆਈਟਮਾਂ ਦੇ ਨਿਯਮ ਬਣਾ ਕੇ ਇਹ ਪੁਸਤਕ 'ਨਵੀਂ ਨਿਯਮਾਵਲੀ' ਪ੍ਰਕਾਸ਼ਿਤ ਕੀਤੀ ਹੈ। ਜਿਸ ਦਾ ਡਾ. ਗੁਰਸੇਵਕ ਲੰਬੀ ਨੇ ਸੰਪਾਦਨ ਕੀਤਾ ਹੈ। ਮੈਂ ਯੁਵਕ ਭਲਾਈ ਵਿਭਾਗ ਨੂੰ ਵਧਾਈ ਦਿੰਦਾ ਹੋਇਆ, ਉਮੀਦ ਕਰਦਾ ਹਾਂ ਕਿ ਇਹ ਵਿਭਾਗ ਹੋਰ ਤਰੱਕੀਆਂ ਕਰੇਗਾ ਅਤੇ ਵਿਦਿਆਰਥੀਆਂ ਦੀ ਪ੍ਰਤਿਭਾ ਦੀ ਉਸਾਰੀ ਲਈ ਮਜ਼ਬੂਤ ਪਲੇਟਫ਼ਾਰਮ ਬਣਿਆ ਰਹੇਗਾ।

ਪੰਜਾਬੀ ਯੂਨੀਵਰਸਿਟੀ
ਪਟਿਆਲਾ

ਜਸਪਾਲ ਸਿੰਘ (ਡਾ.)
ਵਾਈਸ-ਚਾਂਸਲਰ

ਆਦਿਕਾ

ਪੰਜਾਬੀ ਯੂਨੀਵਰਸਿਟੀ, ਪਟਿਆਲਾ ਦਾ ਯੁਵਕ ਭਲਾਈ ਵਿਭਾਗ ਸਭਿਆਚਾਰ ਦੇ ਖੇਤਰ ਵਿਚ ਪਿਛਲੀ ਅੱਧੀ ਸਦੀ ਤੋਂ ਨਿਰੰਤਰ ਸਰਗਰਮ ਹੈ ਅਤੇ ਪਿਛਲੇ ਸਾਲ 2016 ਵਿਚ ਆਪਣੀਆਂ ਸਰਗਰਮੀਆਂ ਦੇ ਪੰਜਾਹ ਵਰ੍ਹੇ ਪੂਰੇ ਕਰਕੇ ਹੁਣ ਗੋਲਡਨ ਜੁਬਲੀ ਮਨਾਉਣ ਦੀਆਂ ਤਿਆਰੀਆਂ ਵਿਚ ਹੈ। ਇਸ ਸਾਰੇ ਸਮੇਂ ਵਿਚ ਵਿਭਾਗ ਨੇ ਨਿਰੰਤਰ ਵਿਕਾਸ ਕੀਤਾ ਹੈ ਅਤੇ ਇਸ ਨੇ ਪੰਜਾਬ ਵਿਚ 'ਸਭਿਆਚਾਰਕ ਚੇਤਨਾ' ਦੀ ਲਹਿਰ ਜਗਾਉਣ ਵਿਚ ਭੂਮਿਕਾ ਨਿਭਾਈ ਹੈ ਜਿਸ ਵਿਚ ਬਤੌਰ ਡਾਇਰੈਕਟਰ ਪ੍ਰਸਿੱਧ ਨਾਟਕਕਾਰ ਡਾ. ਸੁਰਜੀਤ ਸਿੰਘ ਸੇਠੀ ਦੇ ਮੋਢੀ ਡਾਇਰੈਕਟਰ ਵਜੋਂ ਲਗਾਏ ਪੰਜ ਵਰ੍ਹਿਆਂ (1965-70), ਯੁਵਾ ਮਨਾਂ ਨੂੰ ਸਮਝਣ ਵਾਲੇ ਪ੍ਰੋ. ਦਲਜੀਤ ਸਿੰਘ ਦੇ ਲਗਾਏ ਇਕੱਤੀ ਵਰ੍ਹਿਆਂ (1972-2003) ਰੰਗਮੰਚ ਅਤੇ ਸਿਨੇਮਾ ਦੀ ਅਹਿਮ ਸ਼ਖ਼ਸੀਅਤ ਡਾ. ਸੁਨੀਤਾ ਧੀਰ ਦੇ ਲਗਾਏ ਪੰਜ ਵਰ੍ਹਿਆਂ (2003-2007) ਅਤੇ ਪੰਜਾਬੀ ਭਾਸ਼ਾ, ਸਾਹਿਤ ਤੇ ਸਭਿਆਚਾਰ ਨੂੰ ਸਾਹ ਸਾਹ ਪ੍ਰਣਾਏ ਡਾ. ਸਤੀਸ਼ ਕੁਮਾਰ ਵਰਮਾ ਦੇ ਲਗਾਏ ਅੱਠ ਵਰ੍ਹਿਆਂ (2008-2015) ਦੀ ਵਿਸ਼ੇਸ਼ ਪ੍ਰਕਾਰਜੀ ਭੂਮਿਕਾ (Functional role) ਹੈ। ਇਸੇ ਕੜੀ ਵਿਚ ਜਨਵਰੀ 2016 ਤੋਂ ਨੌਜਵਾਨ ਲੇਖਕ ਅਤੇ ਅਧਿਆਪਕ ਡਾ. ਗੁਰਸੇਵਕ ਲੰਬੀ ਬਤੌਰ ਇੰਚਾਰਜ, ਯੁਵਕ ਭਲਾਈ ਵਿਭਾਗ ਮਿਹਨਤ ਨਾਲ ਕੰਮ ਕਰ ਰਹੇ ਹਨ। ਉਨ੍ਹਾਂ ਨੂੰ ਸਹਿਯੋਗ ਤੇ ਅਗਵਾਈ ਦੇਣ ਲਈ ਵਾਈਸ ਚਾਂਸਲਰ ਸਾਹਿਬ ਡਾ. ਜਸਪਾਲ ਸਿੰਘ ਨੇ ਸੱਤ ਮੈਂਬਰੀ ਪ੍ਰਬੰਧਕੀ ਕਮੇਟੀ ਦਾ ਗਠਨ ਕੀਤਾ ਹੈ ਜਿਸ ਵਿਚ ਆਪਣੇ ਛੇ ਸਿਆਣੇ ਸਾਥੀਆਂ ਕ੍ਰਮਵਾਰ ਡਾ. ਸਤੀਸ਼ ਕੁਮਾਰ ਵਰਮਾ, ਡਾ. ਨਵਜੋਤ ਕੌਰ ਕਸੇਲ, ਡਾ. ਜਸਬੀਰ ਕੌਰ, ਡਾ. ਸੁਨੀਤਾ ਧੀਰ, ਪ੍ਰੋ. ਕਿਰਪਾਲ ਕਜ਼ਾਕ, ਪਰਮਜੀਤ ਸਿੰਘ ਸਿੱਧੂ (ਪੰਮੀ ਬਾਈ) ਸਮੇਤ ਸੱਤਵੇਂ ਮੈਂਬਰ ਦੇ ਤੌਰ ਤੇ ਮੈਨੂੰ ਕਨਵੀਨਰ ਦੀ ਜ਼ਿੰਮੇਵਾਰੀ ਨਿਭਾਉਣ ਦਾ ਸ਼ਰਫ਼ ਹਾਸਲ ਹੋਇਆ ਹੈ।

ਇਥੇ ਇਹ ਕਹਿਣਾ ਨਿਹਾਇਤ ਵਾਜਿਬ ਹੋਵੇਗਾ ਕਿ ਯੁਵਕ ਭਲਾਈ ਵਿਭਾਗ ਪਿਛਲੇ ਸਮਿਆਂ ਵਿਚ ਯੁਵਕ ਮੇਲਿਆਂ ਦੇ ਨਾਲ-ਨਾਲ ਹੋਰ ਵਿਵਿਧਮੁਖੀ ਸਰਗਰਮੀਆਂ ਵੱਲ ਤੁਰਿਆ ਹੈ ਜਿਸ ਵਿਚ ਕਵੀ ਦਰਬਾਰ, ਪੁਸਤਕ ਪ੍ਰਦਰਸ਼ਨੀਆਂ, ਵਰਕਸ਼ਾਪਾਂ, ਮਾਸਿਕ ਪ੍ਰੋਗਰਾਮ 'ਮੰਗਲਕਾਮਨਾ', ਪੁਸਤਕ ਪ੍ਰਕਾਸ਼ਨ ਆਦਿ ਵਰਤਾਰੇ ਸ਼ਾਮਲ ਹਨ। ਇਸੇ ਕੜੀ ਤਹਿਤ 2011 ਵਿਚ ਡਾ. ਸਤੀਸ਼ ਕੁਮਾਰ ਵਰਮਾ ਦੀ ਸੰਪਾਦਨਾ ਵਿਚ ਯੁਵਕ ਮੇਲਿਆਂ ਦੇ ਨਿਯਮਾਂ ਨੂੰ ਵਿਧੀਵਤ ਰੂਪ ਨਾਲ ਇਕ ਪੁਸਤਕ ਦੇ ਰੂਪ ਵਿਚ 'ਨਿਯਮਾਵਲੀ' ਸਿਰਲੇਖ ਅਧੀਨ ਸ਼ਾਇਆ ਕੀਤਾ ਗਿਆ ਸੀ। ਹੁਣ ਇਸ ਪੁਸਤਕ ਦੇ ਪ੍ਰਕਾਸ਼ਨ ਤੋਂ ਬਾਅਦ ਤਕ ਦੇ ਪਿਛਲੇ ਪੰਜ ਵਰ੍ਹਿਆਂ

(2011-2016) ਦਰਮਿਆਨ ਕੁਝ ਨਵੀਆਂ ਆਈਟਮਾਂ (ਪੰਜਾਬੀ ਲੋਕਧਾਰਾ ਅਤੇ ਸਭਿਆਚਾਰ ਲਘੂ ਫ਼ਿਲਮ, ਪੰਜਾਬੀ ਲੋਕਧਾਰਾ ਅਤੇ ਸਭਿਆਚਾਰ ਕੁਇਜ਼, ਫੋਟੋਗ੍ਰਾਫੀ, ਇੰਸਟਾਲੇਸ਼ਨ, ਲੁੱਡੀ-ਲੜਕੀਆਂ, ਲੁੱਡੀ-ਲੜਕੇ, ਭੰਡ, ਕਲੀ ਗਾਇਣ) ਸ਼ਾਮਲ ਹੋਣ ਅਤੇ ਕੁਝ ਪੁਰਾਣੀਆਂ ਆਈਟਮਾਂ (ਪਿੱਠੂ, ਰੱਸਾ ਕੱਸੀ, ਕੁਇਜ਼) ਦੇ ਨਿਯਮਾਂ ਸੰਬੰਧੀ ਸਪਸ਼ਟੀਕਰਨ ਸਮੇਤ ਲੋਕ ਨਾਚਾਂ ਦੀਆਂ ਆਈਟਮਾਂ (ਭੰਗੜਾ, ਗਿੱਧਾ, ਸੰਮੀ, ਝੂੰਮਰ, ਮਲਵਈ ਗਿੱਧਾ) ਦੇ ਨਿਯਮਾਂ ਵਿਚ ਸਿਫ਼ਤੀ ਤਬਦੀਲੀਆਂ ਕਰਨ ਕਰਕੇ ਇਸ ਪੁਸਤਕ ਦਾ ਪੁਨਰ-ਪ੍ਰਕਾਸ਼ਨ ਲੋੜੀਂਦਾ ਸੀ ਜਿਸ ਨੂੰ ਮੌਜੂਦਾ ਇੰਚਾਰਜ ਯੁਵਕ ਭਲਾਈ ਵਿਭਾਗ ਡਾ. ਗੁਰਸੇਵਕ ਲੰਬੀ ਦੀ ਸੰਪਾਦਨਾ ਵਿਚ 'ਨਵੀਂ ਨਿਯਮਾਵਲੀ' ਦੇ ਨਾਂ ਹੇਠ ਤਿਆਰ ਕੀਤਾ ਗਿਆ ਹੈ। 'ਨਵੀਂ ਨਿਯਮਾਵਲੀ' ਆਪ ਜੀ ਦੇ ਹੱਥਾਂ ਵਿਚ ਦਿੰਦਿਆਂ ਮੈਨੂੰ ਅਥਾਹ ਖ਼ੁਸ਼ੀ ਮਹਿਸੂਸ ਹੋ ਰਹੀ ਹੈ। ਇਹ ਪੁਸਤਕ ਇਸ ਮਕਸਦ ਨਾਲ ਤਿਆਰ ਕੀਤੀ ਗਈ ਹੈ ਕਿ **ਯੁਵਕ ਭਲਾਈ ਵਿਭਾਗ ਦੀਆਂ ਸਾਰੀਆਂ ਆਈਟਮਾਂ ਦੇ ਨਿਯਮ** ਸਾਰੇ ਪ੍ਰਤਿਯੋਗੀਆਂ, ਅਧਿਆਪਕਾਂ, ਪ੍ਰਿੰਸੀਪਲ ਸਾਹਿਬਾਨ ਆਦਿ ਦੇ ਹੱਥਾਂ ਵਿਚ ਪ੍ਰਮਾਣਿਕ ਰੂਪ ਵਿਚ ਪਹੁੰਚ ਸਕਣ ਤਾਂ ਕਿ ਯੁਵਕ ਮੇਲਿਆਂ ਵਿਚ ਭਾਗ ਲੈਣ ਸਮੇਂ ਕਿਸੇ ਕਿਸਮ ਦੇ ਭੁਲੇਖੇ ਦੀ ਕੋਈ ਵੀ ਗੁੰਜਾਇਸ਼ ਨਾ ਰਹੇ।

ਉਮੀਦ ਹੈ ਆਪ ਜੀ ਸਾਡੇ ਇਸ ਉਦਮ ਨੂੰ ਪ੍ਰਵਾਨ ਕਰੋਗੇ।

ਡਾ. ਯਸ਼ਪਾਲ ਸ਼ਰਮਾ
ਕਨਵੀਨਰ, ਪ੍ਰਬੰਧਕੀ ਕਮੇਟੀ

ਯੁਵਕ ਭਲਾਈ ਵਿਭਾਗ
ਪੰਜਾਬੀ ਯੂਨੀਵਰਸਿਟੀ, ਪਟਿਆਲਾ।

'ਨਿਯਮਾਵਲੀ' ਦੀ ਸੰਪਾਦਕੀ

ਪੰਜਾਬੀ ਯੂਨੀਵਰਸਿਟੀ ਦੇ ਯੁਵਕ ਭਲਾਈ ਵਿਭਾਗ ਨਾਲ ਮੇਰਾ ਸੰਬੰਧ ਪਿਛਲੇ ਚਾਰ ਦਹਾਕਿਆਂ ਤੋਂ ਚਾਰ ਰੂਪਾਂ ਵਿਚ ਜੁੜਿਆ ਹੋਇਆ ਹੈ। ਮੈਂ 1970-78 ਦਰਮਿਆਨ ਆਪਣੇ ਕਾਲਿਜ ਤੇ ਯੂਨੀਵਰਸਿਟੀ ਦੀ ਪੜ੍ਹਾਈ ਦੌਰਾਨ ਇਕ ਵਿਦਿਆਰਥੀ ਵਜੋਂ ਭਾਸ਼ਣ, ਵਾਦ-ਵਿਵਾਦ, ਕਾਵਿ-ਉਚਾਰਣ, ਨਾਟਕ ਆਦਿ ਦੀਆਂ ਪ੍ਰਤੀਯੋਗਤਾਵਾਂ ਦੁਆਰਾ ਯੁਵਾ ਗਤੀਵਿਧੀਆਂ ਵਿਚ ਭਾਗ ਲੈਂਦਾ ਰਿਹਾ। ਦੂਜੇ ਰੂਪ ਵਿਚ ਮੁੜ 1983 ਤੋਂ 2003 ਤਕ ਪੂਰੇ ਵੀਹ ਸਾਲ ਬਤੌਰ ਅਧਿਆਪਕ ਯੂਨੀਵਰਸਿਟੀ ਕੈਂਪਸ ਦੀਆਂ ਸਭਿਆਚਾਰਕ ਗਤੀਵਿਧੀਆਂ ਦੇ ਇੰਚਾਰਜ ਵਜੋਂ ਕੰਮ ਕੀਤਾ। ਹੁਣ ਤੀਜੇ ਰੂਪ ਵਿਚ ਪਿਛਲੇ ਚਾਰ ਸਾਲ (2008 ਤੋਂ ਜਾਰੀ) ਤੋਂ ਵਿਭਾਗ ਦੇ ਡਾਇਰੈਕਟਰ ਵਜੋਂ ਕਾਰਜਸ਼ੀਲ ਹਾਂ ਅਤੇ ਚੌਥੇ ਰੂਪ ਵਿਚ ਪਿਛਲੇ ਤਿੰਨ ਦਹਾਕਿਆਂ ਤੋਂ ਆਪਣੇ ਕਲਾਸ ਰੂਮ ਵਿਦਿਆਰਥੀਆਂ ਤੋਂ ਇਲਾਵਾ ਸਭਿਆਚਾਰਕ ਗਤੀਵਿਧੀਆਂ ਵਿਚਲੇ ਵਿਦਿਆਰਥੀਆਂ ਨੂੰ ਵੱਖ-ਵੱਖ ਕਲਾਵਾਂ ਦੀ ਟਰੇਨਿੰਗ ਦਿੰਦਿਆਂ ਉਨ੍ਹਾਂ ਦੇ ਅੰਗ ਸੰਗ ਹੋ ਕੇ ਵਿਚਰਿਆ ਹਾਂ ਅਤੇ ਵਿਚਰ ਰਿਹਾ ਹਾਂ। ਜੇ ਲੋਕ-ਭਾਸ਼ਾ ਵਿਚ ਕਹਿਣਾ ਹੋਵੇ ਤਾਂ ਅੱਧੀ ਤੋਂ ਵੱਧ ਉਮਰ ਨਿਆਣਿਆਂ ਨੂੰ ਘਰੋ-ਘਰੀ ਲਿਆਉਣ ਤੇ ਛੱਡਣ ਵਿਚ ਲੰਘ ਗਈ ਹੈ ਅਤੇ ਬਾਕੀ ਲੰਘ ਰਹੀ ਹੈ। ਲੇਕਿਨ ਇਹ ਵੀ ਇਕ ਸੱਚ ਹੈ ਕਿ ਗੂੰਗੇ ਦੇ ਗੁੜ ਖਾਣ ਵਾਂਗ ਇਨ੍ਹਾਂ ਕੰਮਾਂ ਦਾ ਆਤਮਿਕ ਸੁਖ ਵੀ ਮੈਂ ਹੀ ਮਹਿਸੂਸ ਕੀਤਾ ਹੈ ਤੇ ਕਰ ਰਿਹਾ ਹਾਂ।

ਇਸ ਪ੍ਰਕਿਰਿਆ ਦੌਰਾਨ 8 ਜਨਵਰੀ, 2008 ਤੋਂ ਯੁਵਕ ਭਲਾਈ ਵਿਭਾਗ ਦੇ ਡਾਇਰੈਕਟਰ ਵਜੋਂ ਜ਼ਿੰਮੇਵਾਰੀ ਸੰਭਾਲਣ ਤੋਂ ਬਾਅਦ ਮੈਂ ਪੂਰੀ ਵਾਹ ਲਾ ਕੇ ਵਿਦਿਆਰਥੀਆਂ ਦੀ ਕਲਾਤਮਕਤਾ ਨਾਲ ਪਰੁੰਨੇ ਇਸ ਵਿਭਾਗ ਨੂੰ ਮੂਹਰਲੀਆਂ ਸਫ਼ਾਂ ਵਿਚ ਲਿਆਉਣ ਦੀ ਪੂਰੀ ਕੋਸ਼ਿਸ਼ ਕੀਤੀ ਹੈ। ਯੁਵਕ ਮੇਲਿਆਂ ਦੇ ਮੁਕਾਬਲਿਆਂ ਦੇ ਨਤੀਜਿਆਂ ਵਿਚ ਸੌ ਪ੍ਰਤੀਸ਼ਤ ਪਾਰਦਰਸ਼ਤਾ ਅਤੇ ਫ਼ੈਸਲਿਆਂ ਵਿਚ ਸੌ ਪ੍ਰਤੀਸ਼ਤ ਲੋਕਤਾਂਤਰਿਕਤਾ ਲਿਆਉਣ ਦੀ ਅਸੀਂ ਕੋਸ਼ਿਸ਼ ਕਰਦੇ ਰਹੇ ਹਾਂ ਜਿਸ ਦੇ ਸਿੱਟੇ ਵਜੋਂ ਅਸੀਂ ਕਾਫ਼ੀ ਕਾਮਯਾਬੀ ਹਾਸਿਲ ਕੀਤੀ ਹੈ। ਸਾਨੂੰ ਇਸ ਗੱਲ ਦਾ ਮਾਣ ਹੈ ਕਿ ਪਿਛਲੇ ਚਾਰ ਵਰ੍ਹਿਆਂ ਵਿਚ ਕਿਸੇ ਵੀ ਮੇਲੇ ਦੌਰਾਨ ਇਤਰਾਜ਼ ਦਰਜ ਕਰਾਉਣ ਲਈ ਜਮ੍ਹਾਂ ਕਰਾਉਣ ਹਿਤ 500/- ਰੁਪੈ ਦੀ ਰਾਸ਼ੀ ਕਿਸੇ ਵੀ ਮੇਲਾ-ਪ੍ਰਬੰਧਕ ਸੰਸਥਾ ਨੂੰ ਸਾਂਭਣੀ ਨਹੀਂ ਪਈ ਸਗੋਂ ਹਰ ਸਥਿਤੀ ਵਿਚ ਜ਼ੁਬਾਨੀ-ਕਲਾਮੀ ਹੀ ਗੱਲ ਸੰਭਲੀ ਹੈ।

ਵਿਭਾਗ ਦੇ ਵਿਭਿੰਨ ਕਾਰਜਾਂ ਦੀ ਨਿਰੰਤਰਤਾ ਵਿਚ ਇਸ ਪੁਸਤਕ ਰਾਹੀਂ ਅਸੀਂ ਯੁਵਕ ਭਲਾਈ ਵਿਭਾਗ ਦੀਆਂ ਪ੍ਰਕਾਸ਼ਨਾਵਾਂ ਦਾ ਸਿਲਸਿਲਾ ਵੀ ਆਰੰਭਿਆ ਹੈ। ਇਸ ਕੜੀ ਵਿਚ ਪਿਛਲੇ ਚਾਰ ਸਾਲ ਦੌਰਾਨ ਵਿਭਾਗ ਵੱਲੋਂ ਆਯੋਜਿਤ ਵੱਖ-ਵੱਖ ਸਮਾਗਮਾਂ ਦੇ ਆਧਾਰ ਤੇ ਤਿਆਰ ਕੀਤੇ ਜਾ ਰਹੇ ਕਾਵਿ-ਸੰਗ੍ਰਹਿ, ਵਰਕਸ਼ਾਪਾਂ ਦੇ ਆਧਾਰ ਤੇ ਤਿਆਰ ਕੀਤੀਆਂ ਜਾ ਰਹੀਆਂ ਪੁਸਤਕਾਂ, ਪ੍ਰਗਤੀ-ਰਿਪੋਰਟ, ਡਾਇਰੈਕਟਰੀ, ਪੁਰਾਣੇ ਵਿਦਿਆਰਥੀਆਂ ਦੀਆਂ ਰਚਨਾਵਾਂ ਦੇ

ਆਧਾਰ ਤੇ ਵਾਰਤਕ-ਸੰਗ੍ਰਹਿ ਆਦਿ ਪ੍ਰਕਾਸ਼ਨਾਵਾਂ ਸਾਹਮਣੇ ਆ ਰਹੀਆਂ ਹਨ।

ਇਹ ਵਰ੍ਹਾ ਸਾਡੀ ਯੂਨੀਵਰਸਿਟੀ ਦਾ ਗੋਲਡਨ ਜੁਬਲੀ ਵਰ੍ਹਾ ਹੈ ਜਿਸਨੂੰ ਅਸੀਂ ਚਾਵਾਂ ਨਾਲ ਮਨਾ ਰਹੇ ਹਾਂ। ਸਾਨੂੰ ਖੁਸ਼ੀ ਹੈ ਕਿ ਇਸ ਲੜੀ ਵਿਚ ਪਹਿਲ ਕਰਦਿਆਂ 'ਨਿਯਮਾਵਲੀ' ਪੁਸਤਕ ਤੁਹਾਡੇ ਹੱਥਾਂ ਵਿਚ ਪਹੁੰਚਣ ਦਾ ਮਾਣ ਪ੍ਰਾਪਤ ਕਰ ਰਹੀ ਹੈ। ਮੇਰੇ ਵਿਭਾਗ ਵਿਚ ਆਉਣ ਤੋਂ ਚਾਰ ਵਰ੍ਹੇ ਪਹਿਲਾਂ ਇਹ ਨਿਯਮ ਅੰਗਰੇਜ਼ੀ-ਪੰਜਾਬੀ ਵਿਚ ਛਪੇ ਸਨ। ਇਸ ਸਮੇਂ ਦੌਰਾਨ ਬਹੁਤ ਸਾਰੀਆਂ ਨਵੀਆਂ ਆਈਟਮਾਂ ਮੇਲਿਆਂ ਵਿਚ ਸ਼ਾਮਿਲ ਹੋ ਗਈਆਂ ਹਨ ਜਿਵੇਂ, ਮਲਵਈ ਗਿੱਧਾ, ਲੋਕ ਖੇਡਾਂ, ਨੁੱਕੜ ਨਾਟਕ ਆਦਿ। ਕੁੱਝ ਆਈਟਮਾਂ ਵਿਚ ਤਬਦੀਲੀ ਹੋ ਚੁੱਕੀ ਹੈ ਅਤੇ ਕਈ ਥਾਵਾਂ ਤੇ ਨਿਯਮਾਂ ਵਿਚ ਮਾਮੂਲੀ ਤਰਮੀਮ ਦੀ ਲੋੜ ਵੀ ਭਾਸਦੀ ਰਹੀ ਹੈ। ਇਸ ਸਭ ਦੇ ਮੱਦੇਨਜ਼ਰ ਵਾਈਸ-ਚਾਂਸਲਰ ਸਾਹਿਬ ਵੱਲੋਂ ਗਠਿਤ ਕਮੇਟੀ, ਜਿਸ ਦੇ ਮੈਂਬਰ ਡਾ. ਡੇਜ਼ੀ ਵਾਲੀਆ (ਮੁਖੀ, ਡਾਂਸ ਵਿਭਾਗ), ਡਾ. ਨਵਜੋਤ ਕੌਰ ਕਸੇਲ (ਪ੍ਰੋਫ਼ੈਸਰ, ਸੰਗੀਤ ਵਿਭਾਗ), ਡਾ. ਨਸੀਬ ਸਿੰਘ ਬਵੇਜਾ (ਪ੍ਰੋਫ਼ੈਸਰ, ਡਿਸਟੈਂਸ ਐਜੂਕੇਸ਼ਨ ਅਤੇ ਸਾਬਕਾ ਇੰਚਾਰਜ, ਸਭਿਆਚਾਰਕ ਸਰਗਰਮੀਆਂ ਯੂਨੀਵਰਸਿਟੀ ਕੈਂਪਸ), ਪ੍ਰੋ. ਕਿਰਪਾਲ ਕਜ਼ਾਕ (ਬਾਹਰਲੇ ਵਿਸ਼ੇਸ਼ਗ) ਅਤੇ ਹਸਤਾਖ਼ਰਕਰਤਾ ਸਨ, ਦੇ ਸਹਿਯੋਗ ਨਾਲ ਤਿਆਰ ਕੀਤੀ ਗਈ ਹੈ। ਪੰਜਾਬੀ ਭਾਸ਼ਾ ਨੂੰ ਪ੍ਰਣਾਈ ਯੂਨੀਵਰਸਿਟੀ ਦੇ ਇਸ ਗਤੀਸ਼ੀਲ 'ਯੁਵਕ ਭਲਾਈ ਵਿਭਾਗ' ਦੀ ਇਹ ਪੁਸਤਕ ਨਿਰੋਲ ਪੰਜਾਬੀ ਭਾਸ਼ਾ ਵਿਚ ਹੀ ਪ੍ਰਕਾਸ਼ਿਤ ਕੀਤੀ ਜਾ ਰਹੀ ਹੈ। ਕੋਸ਼ਿਸ਼ ਕੀਤੀ ਗਈ ਹੈ ਕਿ ਨਿਯਮ ਸਪਸ਼ਟ ਹੋਣ ਅਤੇ ਉਨ੍ਹਾਂ ਦੀ ਭਾਸ਼ਾ ਵੀ ਸਰਲ, ਸਪਸ਼ਟ ਤੇ ਸੰਚਾਰਯੋਗ ਹੋਵੇ। ਮੈਨੂੰ ਉਮੀਦ ਹੈ ਪ੍ਰਿੰਸੀਪਲ ਸਾਹਿਬਾਨ, ਅਧਿਆਪਕ ਸਾਹਿਬਾਨ ਅਤੇ ਵਿਦਿਆਰਥੀ ਇਸ ਪੁਸਤਕ ਤੋਂ ਪੂਰਾ ਲਾਭ ਉਠਾਉਣਗੇ।

ਸਤੀਸ਼ ਕੁਮਾਰ ਵਰਮਾ (ਡਾ.)
ਅਗਸਤ, 2011

'ਨਵੀਂ ਨਿਯਮਾਵਲੀ' ਦੀ ਸੰਪਾਦਕੀ

ਹਰ ਵਿਅਕਤੀ ਦਾ ਵਿਦਿਆਰਥੀ ਜੀਵਨ ਬਹੁਤ ਸਾਰੇ ਪੜਾਵਾਂ ਵਿਚੋਂ ਗੁਜ਼ਰਦਾ ਹੈ। ਪ੍ਰਾਇਮਰੀ ਸਕੂਲ ਤੋਂ ਹਾਈ ਸਕੂਲ, ਸੈਕੰਡਰੀ ਸਕੂਲ, ਕਾਲਜ ਤੇ ਫਿਰ ਯੂਨੀਵਰਸਿਟੀ, ਇਹ ਸਾਰੇ ਪੜਾਅ ਵਿਦਿਆਰਥੀ ਦੀ ਸ਼ਖ਼ਸੀਅਤ ਨੂੰ ਮਾਂਜਣ-ਸੰਵਾਰਨ ਵਿਚ ਅਹਿਮ ਭੂਮਿਕਾ ਨਿਭਾਉਂਦੇ ਹਨ। ਬਹੁਤ ਸਾਰੇ ਵਿਦਿਆਰਥੀ ਸਕੂਲ ਦੀ ਪੜ੍ਹਾਈ ਮਸਾਂ ਪੂਰੀ ਕਰ ਪਾਉਂਦੇ ਹਨ ਤੇ ਬਹੁਤ ਸਾਰੇ ਵਿਦਿਆਰਥੀ ਯੂਨੀਵਰਸਿਟੀ ਦੀ ਸਭ ਤੋਂ ਉੱਚੀ ਡਿਗਰੀ ਹਾਸਲ ਕਰਨ ਵਿਚ ਸਫ਼ਲ ਹੋ ਜਾਂਦੇ ਹਨ। ਕੋਈ ਇਸਨੂੰ ਕਿਸਮਤ ਦੀ ਖੇਡ ਕਹਿੰਦਾ ਹੈ ਤੇ ਕੋਈ ਮਿਹਨਤ ਦਾ ਰੰਗ। ਇਉਂ ਇਹ ਸਪਸ਼ਟੀਕਰਨ ਵਿਅਕਤੀ ਤੋਂ ਵਿਅਕਤੀ ਵੱਖਰਾ-ਵੱਖਰਾ ਹੁੰਦਾ ਹੈ ਭਾਵ ਇਥੇ 'ਜੈਸੀ ਕਾਮਯਾਬੀ ਤੈਸੀ ਵਿਆਖਿਆ' ਦਾ ਸਿਧਾਂਤ ਲਾਗੂ ਹੁੰਦਾ ਹੈ।।

ਵਿਦਿਅਕ ਅਦਾਰੇ ਸਭ ਨੂੰ ਇਕੋ ਜਿਹਾ ਗਿਆਨ ਦਿੰਦੇ ਹਨ। ਕਲਾਸ ਰੂਮ ਵਿਚ ਅਧਿਆਪਕ ਸਭ ਨੂੰ ਪੜ੍ਹਾ ਰਿਹਾ ਹੁੰਦਾ ਹੈ। ਪ੍ਰਸ਼ਨ ਪੱਤਰ ਸਭ ਲਈ ਇਕੋ ਜਿਹਾ ਹੁੰਦਾ ਹੈ ਪਰ ਮਜ਼ੇ ਦੀ ਗੱਲ ਹੈ ਨੰਬਰ ਸਭ ਦੇ ਵੱਖਰੇ ਵੱਖਰੇ ਹੁੰਦੇ ਹਨ ਅਤੇ ਨਤੀਜਾ ਸਭ ਦਾ ਵੱਖਰਾ-ਵੱਖਰਾ ਹੁੰਦਾ ਹੈ। ਜੇਕਰ ਇਸ ਤੱਥ ਦੀ ਡੂੰਘਾਈ ਮਾਪੀ ਜਾਵੇ ਤਾਂ ਇਸਦੇ ਕਈ ਕਾਰਨ ਹੋ ਸਕਦੇ ਹਨ। ਜਿਵੇਂ ਕਿਸੇ ਦੀ ਸਮਾਜਿਕ ਸਥਿਤੀ ਹੋਰ ਹੁੰਦੀ ਹੈ, ਕਿਸੇ ਦੀ ਮਾਨਸਿਕ ਸਥਿਤੀ ਹੋਰ ਹੁੰਦੀ ਹੈ ਅਤੇ ਕਿਸੇ ਦੀ ਆਰਥਿਕ ਸਥਿਤੀ ਹੋਰ ਹੁੰਦੀ ਹੈ। ਇਉਂ ਵਿਦਿਆਰਥੀਆਂ ਦੀਆਂ ਵੱਖ-ਵੱਖ ਸਥਿਤੀਆਂ ਉਨ੍ਹਾਂ ਦੀਆਂ ਕਲਾਸ ਰੂਮ ਸਥਿਤੀਆਂ ਨੂੰ ਪ੍ਰਭਾਵਿਤ ਕਰਦੀਆਂ ਹਨ। ਇਕ ਸਥਿਤੀ ਇਹ ਵੀ ਹੈ ਕਿ ਕਈ ਆਪਣੀਆਂ ਨਾਜ਼ੁਕ ਸਥਿਤੀਆਂ ਦੇ ਬਾਵਜੂਦ ਪੌੜੀ ਦੇ ਸਿਖਰਲੇ ਡੰਡੇ ਤੇ ਪਹੁੰਚ ਜਾਂਦੇ ਹਨ ਤੇ ਕਈ ਸਭ ਸਹੂਲਤਾਂ ਦੇ ਬਾਵਜੂਦ ਪੌੜੀ ਦੇ ਪਹਿਲੇ ਡੰਡੇ 'ਤੇ ਹੀ ਪੈਰ ਨਹੀਂ ਟਿਕਾ ਪਾਉਂਦੇ। ਅਸਲ ਵਿਚ ਇਹ ਸਾਰੀ ਕਹਾਣੀ 'ਅੰਦਰਲੀ ਲਗਨ' ਦੀ ਹੈ। ਆਪਣੇ ਆਪ ਨੂੰ ਚਾਰੇ ਕੰਨੀਆਂ ਤੋਂ ਸੰਵਾਰਨ ਦੀ ਹੈ। ਹਰ ਵਿਅਕਤੀ ਦੇ ਅੰਦਰ ਇਕ ਹੋਰ ਸੰਸਾਰ ਹੁੰਦਾ ਹੈ। ਹਰ ਵਿਅਕਤੀ ਦੇ ਅੰਦਰ ਇਕ ਹੋਰ ਕਿਰਦਾਰ ਹੁੰਦਾ ਹੈ। ਵਿਦਿਆਰਥੀ ਜੀਵਨ ਵਿਚ, 'ਅੰਦਰਲੇ ਨੂੰ ਬਾਹਰ ਕੱਢਣਾ' ਵਧੇਰੇ ਮਹੱਤਵਯੋਗ ਹੁੰਦਾ ਹੈ। ਇਹ ਉਹ ਉਮਰ ਹੁੰਦੀ ਹੈ ਜਦੋਂ ਅੰਦਰ ਪਿਆ 'ਅਨੰਤ ਕੁਝ' ਬਾਹਰ ਨਿਕਲ ਕੇ ਵਿਅਕਤੀ ਦੀ ਸ਼ਖ਼ਸੀਅਤ ਘੜਨ ਵਿਚ ਮਦਦ ਕਰਦਾ ਹੈ। ਡਾ. ਸਤੀਸ਼ ਕੁਮਾਰ ਵਰਮਾ ਦੇ ਸ਼ਬਦਾਂ ਵਿਚ ਇਹ ਸ਼ਖ਼ਸ ਤੋਂ ਸ਼ਖ਼ਸੀਅਤ ਬਣਨ ਤਕ ਦਾ ਸਫ਼ਰ ਹੈ। ਵਿਦਿਆਰਥੀ ਜੀਵਨ ਦੌਰਾਨ ਪੜ੍ਹਾਈ ਭਾਵ ਸਿਲੇਬਸ ਦੇ ਨਾਲ ਨਾਲ ਸਭਿਆਚਾਰਕ ਗਤੀਵਿਧੀਆਂ 'ਸ਼ਖ਼ਸ ਤੋਂ ਸ਼ਖ਼ਸੀਅਤ ਬਣਾਉਣ' ਵਿਚ ਅਹਿਮ ਭੂਮਿਕਾ ਨਿਭਾਉਂਦੀਆਂ ਹਨ। ਇਹ ਗਤੀਵਿਧੀਆਂ ਵਿਦਿਆਰਥੀਆਂ ਵਿਚ ਆਤਮ ਵਿਸ਼ਵਾਸ ਪੈਦਾ ਕਰਦੀਆਂ ਹਨ, ਇਹ ਗਤੀਵਿਧੀਆਂ ਵਿਦਿਆਰਥੀਆਂ ਵਿਚ ਸਹਿਯੋਗ ਦੀ ਭਾਵਨਾ ਪੈਦਾ ਕਰਦੀਆਂ, ਇਹ ਗਤੀਵਿਧੀਆਂ ਵਿਦਿਆਰਥੀਆਂ ਦੀ 'ਨਜ਼ਰ' ਨਹੀਂ ਸਗੋਂ ਉਹਨਾਂ ਦਾ 'ਨਜ਼ਰੀਆ' ਬਦਲਦੀਆਂ ਹਨ। ਕਿਸੇ ਵੀ ਕਲਾ ਨਾਲ ਜੁੜਿਆ ਵਿਅਕਤੀ ਵਧੇਰੇ ਜ਼ਿੰਮੇਵਾਰ ਨਾਗਰਿਕ ਵਜੋਂ ਉਭਰਦਾ ਹੈ। ਯੂਨੀਵਰਸਿਟੀਆਂ ਜਾਂ ਕਹੋ ਕਿ ਵਿਦਿਅਕ ਅਦਾਰਿਆਂ ਵਿਚ ਕਰਵਾਏ ਜਾਂਦੇ ਯੁਵਕ ਮੇਲੇ ਇਸੇ ਭਾਵਨਾ ਨਾਲ ਆਰੰਭ ਕੀਤੇ ਗਏ ਸਨ। ਇਨ੍ਹਾਂ ਰਾਹੀਂ ਵਿਦਿਆਰਥੀ ਇਕ ਦੂਜੇ ਨਾਲ ਮੁਕਾਬਲਾ ਵੀ ਕਰਦੇ ਹਨ ਤੇ ਮੇਲਿਆਂ ਦੌਰਾਨ ਇਕ

ਦੂਜੇ ਦਾ ਸਹਿਯੋਗ ਵੀ ਕਰਦੇ ਹਨ। ਇਉਂ ਇਹ ਮੇਲੇ ਜਿਥੇ ਵਿਦਿਆਰਥੀਆਂ ਦੀ ਪ੍ਰਤਿਭਾ ਨੂੰ ਬਾਹਰ ਕੱਢਣ ਵਿਚ ਸਹਾਈ ਹੁੰਦੇ ਹਨ ਉਥੇ ਉਨ੍ਹਾਂ ਅੰਦਰ ਬਿਹਤਰ ਇਨਸਾਨ ਵਾਲੇ ਗੁਣਾਂ ਨੂੰ ਵੀ ਪੁੰਗਰਾਉਂਦੇ ਹਨ।

ਪੰਜਾਬੀ ਯੂਨੀਵਰਸਿਟੀ, ਪਟਿਆਲਾ ਦਾ ਯੁਵਕ ਭਲਾਈ ਵਿਭਾਗ ਪਿਛਲੇ ਪੰਜਾਹ ਵਰ੍ਹਿਆਂ ਤੋਂ ਇਸੇ ਉਦੇਸ਼ ਅਧੀਨ ਕੰਮ ਕਰ ਅਤੇ ਕਰਵਾ ਰਿਹਾ ਹੈ। ਇਸਦੇ ਕਲਾਵੇ ਵਿਚ ਆ ਕੇ ਹੁਣ ਤਕ ਲੱਖਾਂ ਵਿਦਿਆਰਥੀਆਂ ਨੇ ਪੌੜੀ ਦੇ ਸਿਖਰਲੇ ਡੰਡੇ ਨੂੰ ਪਾਰ ਕਰ ਲਿਆ ਹੈ। ਪੰਜਾਬੀ ਯੂਨੀਵਰਸਿਟੀ ਦੇ ਵਿਹੜੇ ਵਿਚੋਂ ਪੁੰਗਰੇ ਇਹ ਬੀਜ ਹੁਣ ਬਿਰਖ਼ ਬਣ ਗਏ ਹਨ। ਇਹ ਕਾਫ਼ਲਾ ਨਿਰੰਤਰ ਜਾਰੀ ਹੈ। ਵਿਦਿਆਰਥੀ ਆਉਂਦੇ ਹਨ, ਆਪਣੇ ਆਪ ਨੂੰ ਅੰਦਰੋਂ ਭਰਦੇ ਹਨ ਤੇ ਫਿਰ ਅੱਗੇ ਚਲੇ ਜਾਂਦੇ ਹਨ। ਯੁਵਕ ਭਲਾਈ ਵਿਭਾਗ ਉਨ੍ਹਾਂ ਲਈ ਪਲੇਟਫ਼ਾਰਮ ਪ੍ਰਦਾਨ ਕਰ ਰਿਹਾ ਹੈ। ਜਿਥੇ ਖੇਤਰੀ ਯੁਵਕ ਮੇਲੇ, ਅੰਤਰ-ਖੇਤਰੀ ਯੁਵਕ ਮੇਲਾ, ਨਾਰਥ ਜ਼ੋਨ, ਸਟੇਟ ਫੈਸਟੀਵਲ, ਨੈਸ਼ਨਲ ਫੈਸਟੀਵਲ, ਸਾਊਥ ਫੈਸਟ ਆਦਿ ਵਿਦਿਆਰਥੀਆਂ ਨੂੰ ਭਾਰਤੀ ਅਤੇ ਪੱਛਮੀ ਸੰਸਕ੍ਰਿਤੀ ਨਾਲ ਜੋੜਦੇ ਹਨ ਉਥੇ ਪੰਜਾਬੀ ਯੂਨੀਵਰਸਿਟੀ ਵਲੋਂ ਅਰੰਭਿਆ 'ਅੰਤਰ-ਖੇਤਰੀ ਲੋਕ ਮੇਲਾ' ਵਿਦਿਆਰਥੀਆਂ ਨੂੰ ਲੋਕ ਕਲਾਵਾਂ, ਲੋਕ-ਨਾਚਾਂ, ਲੋਕ ਸੰਗੀਤ, ਲੋਕ ਖੇਡਾਂ ਜ਼ਰੀਏ ਪੰਜਾਬ ਦੀ ਵਿਰਾਸਤ ਨਾਲ ਜੋੜਦਾ ਹੈ। ਇਉਂ ਯੁਵਕ ਭਲਾਈ ਵਿਭਾਗ ਯੁਵਕ ਮੇਲਿਆਂ ਜ਼ਰੀਏ ਪ੍ਰਾਂਤਕ, ਕੌਮੀ ਤੇ ਕੌਮਾਂਤਰੀ ਚੇਤਨਾ ਜਗਾਉਣ ਵਿਚ ਅਹਿਮ ਭੂਮਿਕਾ ਨਿਭਾ ਰਿਹਾ ਹੈ।

ਯੁਵਕ ਭਲਾਈ ਵਿਭਾਗ ਨਾਲ ਮੈਂ ਪਿਛਲੇ ਸੱਤ ਵਰ੍ਹਿਆਂ ਤੋਂ ਜੁੜਿਆ ਹੋਇਆ ਹਾਂ। ਪਹਿਲਾਂ ਕ੍ਰਮਵਾਰ ਬਤੌਰ ਸਹਿ-ਇੰਚਾਰਜ ਅਤੇ ਇੰਚਾਰਜ, ਸਭਿਆਚਾਰਕ ਸਰਗਰਮੀਆਂ, ਪੰਜਾਬੀ ਯੂਨੀਵਰਸਿਟੀ ਕੈਂਪਸ ਮੈਂ ਬਹੁਤ ਕੁਝ ਨਵਾਂ ਸਿੱਖਿਆ ਅਤੇ ਵਿਭਾਗ ਦੇ ਸਾਬਕਾ ਡਾਇਰੈਕਟਰ ਤੇ ਮੇਰੇ ਗੁਰੂਦੇਵ ਡਾ. ਸਤੀਸ਼ ਕੁਮਾਰ ਵਰਮਾ ਨਾਲ ਕੰਮ ਕਰਦਿਆਂ ਕਲਾਵਾਂ ਦੀ ਹੋਰ ਸਮਝ ਆਈ। ਇਹ ਵੀ ਸਮਝ ਆਈ ਕਿ ਵਕਤ ਨੂੰ ਕਿਵੇਂ ਮੈਨੇਜ ਕਰਨਾ ਹੈ। ਕਿਵੇਂ ਸੌ ਕੰਮ ਹੋਣ ਦੇ ਬਾਵਜੂਦ ਸ਼ਾਂਤ ਰਹਿਣਾ ਹੈ। ਕਿਹੜਾ ਕੰਮ ਪਹਿਲਾਂ ਕਰਨਾ ਹੈ ਤੇ ਕਿਹੜਾ ਬਾਅਦ ਵਿਚ ਕਰਨਾ ਹੈ। ਜੇ ਤੁਸੀਂ ਪ੍ਰਬੰਧਕ ਹੋ ਤਾਂ ਕੰਮ ਕਿਵੇਂ ਕਰਨਾ ਹੈ, ਕੰਮ ਕਿਵੇਂ ਲੈਣਾ ਹੈ ਤੇ ਕਿਵੇਂ ਕੰਮ ਦੇਣਾ ਹੈ। ਇਹੀ ਕਾਰਨ ਹੈ ਕਿ ਮੁੜ ਯੁਵਕ ਭਲਾਈ ਵਿਭਾਗ ਵਿਚ ਬਤੌਰ ਅਸਿਸਟੈਂਟ ਡਾਇਰੈਕਟਰ ਅਤੇ ਬਤੌਰ ਇੰਚਾਰਜ, ਯੁਵਕ ਭਲਾਈ ਕੰਮ ਕਰਦਿਆਂ ਮੈਨੂੰ ਕਦੇ ਕੋਈ ਮੁਸ਼ਕਲ ਨਹੀਂ ਆਈ। ਹਰ ਔਖਾ ਕੰਮ ਵੀ ਸੌਖਿਆਂ ਸੰਪੂਰਨ ਹੁੰਦਾ ਰਿਹਾ ਹੈ। ਅਸਲ ਵਿਚ ਡਾ. ਸਤੀਸ਼ ਕੁਮਾਰ ਵਰਮਾ ਜੀ ਨੇ ਯੁਵਕ ਭਲਾਈ ਵਿਭਾਗ ਵਿਚ ਅਨੇਕ ਨਵੇਂ ਕੰਮ ਆਰੰਭੇ ਜਿਸ ਵਿਚ ਯੁਵਕ ਮੇਲਿਆਂ ਦੇ ਆਯੋਜਨ ਤੋਂ ਬਿਨਾਂ ਵਰਕਸ਼ਾਪਾਂ ਦਾ ਆਯੋਜਨ, ਹਰ ਮਹੀਨੇ ਦੇ ਪਹਿਲੇ ਮੰਗਲਵਾਰ ਹੋਣ ਵਾਲਾ ਪ੍ਰੋਗਰਾਮ 'ਮੰਗਲਕਾਮਨਾ', ਕਵੀ ਦਰਬਾਰ, ਪੁਸਤਕ ਪ੍ਰਕਾਸ਼ਨ ਆਦਿ ਜ਼ਿਕਰਯੋਗ ਹਨ। ਇਉਂ ਜਦੋਂ ਮੈਂ ਇਕ ਸਾਲ ਪਹਿਲਾਂ ਇੰਚਾਰਜ ਯੁਵਕ ਭਲਾਈ ਦਾ ਕੰਮ ਸੰਭਾਲਿਆ ਤਾਂ ਮੇਰੇ ਕੋਲ ਮੈਦਾਨ ਪਹਿਲਾਂ ਹੀ ਤਿਆਰ ਸੀ ਤੇ ਮੈਂ ਉਸੇ ਪਿੱਚ ਤੇ ਕੰਮ ਕਰਨ ਦੀ ਕੋਸ਼ਿਸ਼ ਕੀਤੀ। ਇਸ ਕੋਸ਼ਿਸ਼ ਵਿਚ ਯੁਵਕ ਭਲਾਈ ਵਿਭਾਗ ਦੀ ਪ੍ਰਬੰਧਕੀ ਕਮੇਟੀ (ਕਨਵੀਨਰ ਡਾ. ਯਸ਼ਪਾਲ ਸ਼ਰਮਾ ਅਤੇ ਸਮੂਹ ਮੈਂਬਰਾਨ ਕ੍ਰਮਵਾਰ ਡਾ. ਸਤੀਸ਼ ਕੁਮਾਰ ਵਰਮਾ, ਡਾ. ਨਵਜੋਤ ਕੌਰ ਕਸੇਲ, ਡਾ. ਜਸਬੀਰ ਕੌਰ, ਡਾ. ਸੁਨੀਤਾ ਧੀਰ, ਪ੍ਰੋ. ਕਿਰਪਾਲ ਕਜ਼ਾਕ ਅਤੇ ਪੰਮੀ ਬਾਈ) ਨੇ

ਮੇਰਾ ਭਰਪੂਰ ਸਾਥ ਦਿੱਤਾ ਤੇ ਅਸੀਂ ਸਭ ਤੋਂ ਪਹਿਲਾਂ ਅੰਤਰ-ਖੇਤਰੀ ਲੋਕ ਮੇਲੇ ਦਾ ਹਿੱਸਾ 'ਲੋਕ ਖੇਡਾਂ' ਦੀਆਂ ਕੁਝ ਆਈਟਮਾਂ ਵਿਚ ਕੁਝ ਅਸਪਸ਼ਟ ਜਾਪਦੇ ਨਿਯਮਾਂ ਨੂੰ ਸਪਸ਼ਟ ਕੀਤਾ ਭਾਵ ਸੋਧਿਆ। ਇਸੇ ਤਰ੍ਹਾਂ ਕੁਝ ਆਈਟਮਾਂ, ਜੋ ਪੰਜਾਬ ਸਟੇਟ ਅੰਤਰ-ਯੂਨੀਵਰਸਿਟੀ, ਯੁਵਕ ਮੇਲੇ ਦਾ ਹਿੱਸਾ ਤਾਂ ਸਨ ਪਰ ਸਾਡੀ ਯੂਨੀਵਰਸਿਟੀ ਦਾ ਹਿੱਸਾ ਨਹੀਂ ਸਨ, ਨੂੰ ਲੋਕ ਮੇਲੇ ਵਿਚ ਸ਼ਾਮਲ ਕੀਤਾ ਜਿਨ੍ਹਾਂ ਵਿਚ ਲੁੱਡੀ (ਲੜਕੇ), ਲੁੱਡੀ (ਲੜਕੀਆਂ), ਭੰਡ, ਕਲੀ ਗਾਇਣ ਸ਼ਾਮਿਲ ਹਨ। ਮਾਣਯੋਗ ਵਾਈਸ ਚਾਂਸਲਰ ਸਾਹਿਬ ਡਾ. ਜਸਪਾਲ ਸਿੰਘ ਵੱਲੋਂ ਪਿਛਲੇ ਤੋਂ ਪਿਛਲੇ ਵਰ੍ਹੇ (2015) ਪੰਮੀ ਬਾਈ ਦੀ ਕਨਵੀਨਰਸ਼ਿਪ ਹੇਠ ਲੋਕ ਨਾਚਾਂ ਦੇ ਨਿਯਮਾਂ ਦੀ ਸੋਧ ਸਬੰਧੀ ਇਕ ਕਮੇਟੀ ਬਣਾਈ ਗਈ ਸੀ। ਉਸ ਕਮੇਟੀ ਵੱਲੋਂ ਲੋਕ ਨਾਚਾਂ ਦੇ ਨਿਯਮਾਂ ਵਿਚ ਸੋਧ ਕਰਕੇ ਉਨ੍ਹਾਂ ਨੂੰ ਲਾਗੂ ਕਰਨ ਦੀ ਸਿਫਾਰਿਸ਼ ਕੀਤੀ ਗਈ ਸੀ। ਯੁਵਕ ਭਲਾਈ ਵਿਭਾਗ ਨੇ ਸੋਧੇ ਗਏ ਇਹ ਨਵੇਂ ਨਿਯਮ ਆਂਸ਼ਕ ਰੂਪ ਵਿਚ ਤਾਂ ਇਸੇ ਵਰ੍ਹੇ ਹੀ ਲਾਗੂ ਕਰ ਦਿੱਤੇ ਸਨ ਪਰੰਤੂ ਪਿਛਲੇ ਵਰ੍ਹੇ ਇਨ੍ਹਾਂ ਨਿਯਮਾਂ ਬਾਰੇ ਬਾਕੀ ਯੂਨੀਵਰਸਿਟੀਆਂ ਨਾਲ ਗੱਲ ਕੀਤੀ ਗਈ ਤਾਂ ਕਿ ਸਮੁੱਚ ਵਿਚ ਇਹ ਨਿਯਮ ਸਾਰੇ ਪੰਜਾਬ ਵਿਚ ਲਾਗੂ ਹੋਣ ਅਤੇ ਸਾਰੀਆਂ ਯੂਨੀਵਰਸਿਟੀਆਂ ਵਿਚ ਲੋਕ ਨਾਚਾਂ ਦੇ ਨਿਯਮਾਂ ਦੀ ਇਕਸਾਰਤਾ ਬਣੇ। ਇਸ ਲੋਅ ਵਿਚ ਸਾਰੀਆਂ ਯੂਨੀਵਰਸਿਟੀਆਂ ਦੇ ਯੁਵਕ ਭਲਾਈ ਵਿਭਾਗ ਦੇ ਡਾਇਰੈਕਟਰਾਂ ਨੂੰ ਪੰਜਾਬੀ ਯੂਨੀਵਰਸਿਟੀ, ਪਟਿਆਲਾ ਦੇ ਵਿਹੜੇ ਵਿਚ ਬੁਲਾਇਆ ਗਿਆ ਅਤੇ ਪ੍ਰਬੰਧਕੀ ਕਮੇਟੀ ਸਮੇਤ ਲੰਮੀ ਮੀਟਿੰਗ ਕੀਤੀ ਗਈ। ਸੋਧੇ ਗਏ ਨਿਯਮਾਂ ਤੇ ਚਰਚਾ ਹੋਈ ਤੇ ਥੋੜ੍ਹੀ ਬਹੁਤੀ ਹੋਰ ਸੋਧ ਤੋਂ ਬਾਅਦ ਸਾਰੀਆਂ ਯੂਨੀਵਰਸਿਟੀਆਂ ਨਿਯਮਾਂ ਦੀ ਇਕਸਾਰਤਾ ਲਈ ਰਾਜ਼ੀ ਹੋ ਗਈਆਂ। ਉਨ੍ਹਾਂ ਆਪਣੀ ਯੂਨੀਵਰਸਿਟੀ ਦੇ ਯੁਵਕ ਮੇਲਿਆਂ ਵਿਚ ਇਹਨਾਂ ਨੂੰ ਲਾਗੂ ਕਰਨ ਦੀ ਸਹਿਮਤੀ ਦੇ ਦਿੱਤੀ। ਇਉਂ ਇਹ ਸੋਧੇ ਨਿਯਮ ਪ੍ਰਵਾਨ ਹੋਏ ਤੇ ਚਲੰਤ ਸੈਸ਼ਨ (2016-17) ਤੋਂ ਭੰਗੜਾ, ਗਿੱਧਾ, ਝੂੰਮਰ, ਮਲਵਈ ਗਿੱਧਾ, ਸੰਮੀ ਅਤੇ ਨਵੀਆਂ ਆਈਟਮਾਂ ਲੁੱਡੀ (ਲੜਕੇ), ਲੁੱਡੀ (ਲੜਕੀਆਂ) ਦੇ ਨਵੇਂ ਨਿਯਮ ਜ਼ੋਨਲ ਯੁਵਕ ਮੇਲਿਆਂ, ਅੰਤਰ-ਖੇਤਰੀ ਯੁਵਕ ਮੇਲਾ, ਅੰਤਰ-ਖੇਤਰੀ ਲੋਕ ਮੇਲਾ ਲਈ ਪ੍ਰਵਾਨ ਕੀਤੇ ਗਏ। ਯੁਵਕ ਮੇਲਿਆਂ ਵਿਚ ਸ਼ਾਮਿਲ ਆਈਟਮਾਂ ਦੇ ਵਿਭਿੰਨ ਖੇਤਰਾਂ ਅਨੁਸਾਰ ਪਿਛਲੇ ਸਮਿਆਂ ਵਿਚ ਵਿਭਾਗ ਵੱਲੋਂ ਵੱਖ-ਵੱਖ ਪੰਜ ਵਰਕਸ਼ਾਪਾਂ ਦਾ ਆਯੋਜਨ ਕੀਤਾ ਗਿਆ ਸੀ। ਇਸੇ ਕੜੀ ਤਹਿਤ ਪਿਛਲੇ ਵਰ੍ਹੇ ਭਾਵ ਜੂਨ 2016 ਦੀਆਂ ਗਰਮੀਆਂ ਦੀਆਂ ਛੁੱਟੀਆਂ ਵਿਚ ਵਿਭਾਗ ਵੱਲੋਂ ਯੂਨੀਵਰਸਿਟੀ ਨਾਲ ਸਬੰਧਤ ਕਾਲਜਾਂ ਦੇ ਯੂਥ ਕੋਆਰਡੀਨੇਟਰਾਂ ਦੀ 'ਪੰਜ ਰੋਜ਼ਾ ਨ੍ਰਿਤ ਕਲਾਵਾਂ ਵਰਕਸ਼ਾਪ' ਦਾ ਆਯੋਜਨ ਕੀਤਾ ਗਿਆ ਜਿਸਦੇ ਆਧਾਰ ਤੇ ਵਿਭਾਗ ਵੱਲੋਂ ਪੁਸਤਕ ਵੀ ਤਿਆਰ ਕੀਤੀ ਜਾ ਰਹੀ ਹੈ। ਇਸੇ ਤਰ੍ਹਾਂ ਯੁਵਕ ਭਲਾਈ ਵਿਭਾਗ ਵੱਲੋਂ ਕੰਪਿਊਟਰ ਅਤੇ ਇੰਟਰਨੈੱਟ ਦੇ ਇਸ ਦੌਰ ਵਿਚ ਤਕਨੀਕ ਦਾ ਲਾਹਾ ਲੈਂਦਿਆਂ ਖੇਤਰੀ ਮੇਲੇ, ਅੰਤਰ-ਖੇਤਰੀ ਯੁਵਕ ਮੇਲਾ ਅਤੇ ਅੰਤਰ-ਖੇਤਰੀ ਲੋਕ ਮੇਲਾ ਵਿਚ ਭਾਗ ਲੈਣ ਵਾਲੇ ਵਿਦਿਆਰਥੀਆਂ ਦੀ ਰਜਿਸਟਰੇਸ਼ਨ ਆਨਲਾਈਨ ਕਰਨ ਦਾ ਫੈਸਲਾ ਵੀ ਕੀਤਾ ਗਿਆ। ਇਹ ਸਭ ਕੁਝ ਤਾਂ ਹੀ ਸੰਭਵ ਹੋ ਸਕਿਆ ਹੈ ਕਿਉਂਕਿ ਯੁਵਕ ਭਲਾਈ ਵਿਭਾਗ ਦੀ ਪਹਿਲਾਂ ਤੋਂ ਹੀ ਇਕ ਪਿੱਚ ਬਣੀ ਹੋਈ ਹੈ।

ਪਿਛਲਾ ਵਰ੍ਹਾ 2016 ਯੁਵਕ ਭਲਾਈ ਵਿਭਾਗ ਦੀ ਗੋਲਡਨ ਜੁਬਲੀ ਵਰ੍ਹਾ ਸੀ ਜੋ ਸਾਡੇ ਲਈ ਅਥਾਹ ਖੁਸ਼ੀ ਭਰਿਆ ਸਮਾਂ ਬਣਿਆ ਅਤੇ ਅਸੀਂ 'ਗੋਲਡਨ

ਜੁਬਲੀ' ਮਨਾ ਰਹੇ ਹਾਂ। ਇਹ ਖੁਸ਼ੀ 'ਨਵੀਂ ਨਿਯਮਾਵਲੀ' ਪੁਸਤਕ ਦੇ ਪੁਨਰ ਪ੍ਰਕਾਸ਼ਨ ਜ਼ਰੀਏ ਅਸੀਂ ਤੁਹਾਡੇ ਨਾਲ ਸਾਂਝੀ ਕਰਨ ਜਾ ਰਹੇ ਹਾਂ। ਲੋਕ ਖੇਡਾਂ ਦੇ ਨਿਯਮਾਂ ਵਿਚ ਸਪਸ਼ਟੀਕਰਨ ਦੀ ਲੋਅ ਵਿਚ, ਲੋਕ ਨਾਚਾਂ ਦੇ ਨਿਯਮਾਂ ਵਿਚ ਸੋਧ ਦੀ ਲੋਅ ਵਿਚ, ਪਿਛਲੇ ਸਮੇਂ ਲਾਗੂ ਕੀਤੀਆਂ ਆਈਟਮਾਂ 'ਪੰਜਾਬੀ ਲੋਕਧਾਰਾ ਅਤੇ ਸਭਿਆਚਾਰ ਲਘੂ ਫ਼ਿਲਮ, ਪੰਜਾਬੀ ਲੋਕਧਾਰਾ ਅਤੇ ਸਭਿਆਚਾਰ ਕੁਇਜ਼, ਫੋਟੋਗ੍ਰਾਫੀ ਤੋਂ ਇਲਾਵਾ ਇਸ ਸੈਸ਼ਨ ਤੋਂ ਸ਼ਾਮਲ ਕੀਤੀਆਂ ਗਈਆਂ ਨਵੀਆਂ ਆਈਟਮਾਂ ਇੰਸਟਾਲੇਸ਼ਨ, ਲੁੱਡੀ (ਲੜਕੇ), ਲੁੱਡੀ (ਲੜਕੀਆਂ), ਭੰਡ, ਕਲੀ ਗਾਇਣ ਦੀ ਲੋਅ ਵਿਚ 'ਨਿਯਮਾਂ' ਦਾ ਪੁਨਰ-ਪ੍ਰਕਾਸ਼ਨ ਕਰਨਾ ਬਣਦਾ ਸੀ ਜਿਸ ਲੋੜ ਵਿਚੋਂ 'ਨਵੀਂ ਨਿਯਮਾਵਲੀ' ਦਾ ਹਥਲਾ ਸਰੂਪ ਸਾਕਾਰ ਹੋ ਸਕਿਆ ਹੈ। ਮੈਂ ਉਪਰੋਕਤ ਸਾਰੀ ਕੋਸ਼ਿਸ਼ ਲਈ ਆਪਣੇ ਸਰਪ੍ਰਸਤ ਡਾ. ਜਸਪਾਲ ਸਿੰਘ ਵਾਈਸ ਚਾਂਸਲਰ ਸਾਹਿਬ ਦਾ ਧੰਨਵਾਦੀ ਹਾਂ ਜਿਨ੍ਹਾਂ ਮੈਨੂੰ ਯੁਵਕ ਭਲਾਈ ਵਿਭਾਗ ਦੇ ਕਾਰਜਭਾਰ ਲਈ ਚੁਣਿਆ। ਉਹ ਹਮੇਸ਼ਾ ਖੁਲ੍ਹਦਿਲੀ ਨਾਲ ਸਾਡੀ ਹਰ ਯੋਜਨਾ ਨੂੰ ਪ੍ਰਵਾਨਗੀ ਦਿੰਦੇ ਹਨ। ਡਾ. ਗੁਰਨਾਮ ਸਿੰਘ, ਡੀਨ ਅਕਾਦਮਿਕ ਮਾਮਲੇ ਅਤੇ ਚੇਅਰਮੈਨ ਯੁਵਕ ਭਲਾਈ ਵਿਭਾਗ ਕਾਰਜਕਾਰਨੀ ਕਮੇਟੀ ਦਾ ਵੀ ਧੰਨਵਾਦੀ ਹਾਂ ਜੋ ਹਮੇਸ਼ਾ ਯੁਵਕ ਭਲਾਈ ਵਿਭਾਗ ਦੇ ਕਾਰਜਾਂ ਨੂੰ ਯੋਗ ਅਗਵਾਈ ਦਿੰਦੇ ਹਨ। ਮੈਂ ਵਿਸ਼ੇਸ਼ ਤੌਰ ਤੇ ਧੰਨਵਾਦੀ ਹਾਂ ਆਪਣੇ ਗੁਰੂਦੇਵ ਡਾ. ਸਤੀਸ਼ ਕੁਮਾਰ ਵਰਮਾ ਅਤੇ ਆਪਣੇ ਅਧਿਆਪਕ ਡਾ. ਨਸੀਬ ਬਵੇਜਾ ਜੀ ਦਾ ਜੋ ਹਮੇਸ਼ਾ ਮੈਨੂੰ ਦਿਸ਼ਾ ਪ੍ਰਦਾਨ ਕਰਦੇ ਹਨ। ਯੁਵਕ ਭਲਾਈ ਵਿਭਾਗ ਦੀ ਪ੍ਰਬੰਧਕੀ ਕਮੇਟੀ ਦੇ ਸਾਰੇ ਮੈਂਬਰਾਂ ਦਾ ਵਿਸ਼ੇਸ਼ ਤੌਰ 'ਤੇ ਧੰਨਵਾਦੀ ਹਾਂ ਜਿਸ ਵਿਚ ਸ਼ਾਮਿਲ ਸਾਰੀਆਂ ਸ਼ਖ਼ਸੀਅਤਾਂ ਕਲਾ ਦੇ ਖੇਤਰ ਦੀਆਂ ਨਾਮਵਰ ਸ਼ਖ਼ਸੀਅਤਾਂ ਹਨ ਜਿਨ੍ਹਾਂ ਦੀ ਰਾਇ ਹੀ ਮੇਰਾ ਸੁਭਾਗ ਹੈ। ਉਨ੍ਹਾਂ ਦੀ ਕੋਸ਼ਿਸ਼ ਦੇ ਨਾਲ ਹੀ ਪੁਰਾਣੇ ਨਿਯਮਾਂ ਵਿਚ ਸੋਧ ਹੋਈ ਤੇ ਨਵੀਆਂ ਆਈਟਮਾਂ ਦੇ ਨਿਯਮ ਬਣਾਏ ਗਏ ਹਨ ਜਿਹੜੇ ਰਲ ਕੇ 'ਨਵੀਂ ਨਿਯਮਾਵਲੀ' ਦੇ ਰੂਪ ਵਿਚ ਆਪ ਜੀ ਦੇ ਹੱਥਾਂ ਵਿਚ ਹਨ। ਮੈਂ ਧੰਨਵਾਦੀ ਹਾਂ ਵਿਭਾਗ ਦੇ ਸਮੂਹ ਕਰਮਚਾਰੀਆਂ ਦਾ ਜਿਨ੍ਹਾਂ ਦੇ ਵਿਭਾਗੀ ਸਹਿਯੋਗ ਨਾਲ ਹੀ ਇਹ ਨਿਯਮ 'ਨਵੀਂ ਨਿਯਮਾਵਲੀ' ਪੁਸਤਕ ਦਾ ਸਰੂਪ ਲੈ ਸਕੇ ਹਨ। ਮੈਂ ਸਭ ਤੋਂ ਵੱਧ ਧੰਨਵਾਦੀ ਹਾਂ ਯੂਨੀਵਰਸਿਟੀ ਨਾਲ ਸਬੰਧਿਤ ਕਾਲਜਾਂ, ਪ੍ਰਿੰਸੀਪਲ ਸਾਹਿਬਾਨ, ਯੂਥ ਕੋਆਰਡੀਨੇਟਰਾਂ ਅਤੇ ਉਨ੍ਹਾਂ ਸਾਰੇ ਵਿਦਿਆਰਥੀਆਂ ਦਾ ਜੋ ਕਲਾ ਦੇ ਵਿਭਿੰਨ ਖੇਤਰਾਂ ਨਾਲ ਜੁੜੇ ਹੋਏ ਹਨ। ਜਿਨ੍ਹਾਂ ਕਰ ਕੇ ਯੁਵਕ ਭਲਾਈ ਵਿਭਾਗ ਦਾ ਪਲੇਟਫਾਰਮ ਹਮੇਸ਼ਾ ਸਰਗਰਮ ਰਹਿੰਦਾ ਹੈ। ਉਨ੍ਹਾਂ ਦੀ 'ਕਲਾ' ਹੀ ਸਾਨੂੰ 'ਕਾਰਜ' ਕਰਨ ਲਈ ਪ੍ਰੇਰਦੀ ਹੈ।

ਹੁਣ 'ਨਵੀਂ ਨਿਯਮਾਵਲੀ' ਤੁਹਾਡੇ ਹੱਥਾਂ ਵਿਚ ਹੈ। ਕੋਸ਼ਿਸ਼ ਕੀਤੀ ਗਈ ਹੈ ਕਿ ਨਿਯਮ ਸਪੱਸ਼ਟ ਹੋਣ ਅਤੇ ਭਾਸ਼ਾ ਸਰਲ ਤੇ ਸਮਝਣਯੋਗ ਹੋਵੇ। ਨਿਯਮਾਂ ਦੀ ਵਿਉਂਤ ਇਸ ਤਰ੍ਹਾਂ ਕੀਤੀ ਗਈ ਹੈ ਕਿ ਵਿਦਿਆਰਥੀਆਂ ਨੂੰ ਇਹ ਨਿਯਮ ਬੰਧਨ ਨਾ ਲੱਗਣ ਸਗੋਂ ਮੁਕਾਬਲੇ ਲਈ ਪ੍ਰੇਰਿਤ ਕਰਨ। ਯਕੀਨਨ ਸਾਡੀ ਸਭ ਦੀ ਇਹ ਸਾਂਝੀ ਕੋਸ਼ਿਸ਼ ਸਾਨੂੰ ਇਕ ਦੂਜੇ ਦੇ ਹੋਰ ਨੇੜੇ ਕਰੇਗੀ। ਆਮੀਨ!

ਯੁਵਕ ਭਲਾਈ ਵਿਭਾਗ
ਪੰਜਾਬੀ ਯੂਨੀਵਰਸਿਟੀ, ਪਟਿਆਲਾ

ਗੁਰਸੇਵਕ ਲੰਬੀ (ਡਾ.)
ਇੰਚਾਰਜ

ਤਤਕਰਾ

ਮੁਖਬੰਧ	ਡਾ. ਜਸਪਾਲ ਸਿੰਘ	**3**
ਆਦਿਕਾ	ਡਾ. ਯਸ਼ਪਾਲ ਸ਼ਰਮਾ	**5**
'ਨਿਯਮਾਵਲੀ' ਦੀ ਸੰਪਾਦਕੀ	ਡਾ. ਸਤੀਸ਼ ਕੁਮਾਰ ਵਰਮਾ	**7**
'ਨਵੀਂ ਨਿਯਮਾਵਲੀ' ਦੀ ਸੰਪਾਦਕੀ	ਡਾ. ਗੁਰਸੇਵਕ ਲੰਬੀ	**9**
ਯੁਵਕ ਮੇਲਿਆਂ ਲਈ ਯੋਗਤਾ		**14**
ਸਾਰੀਆਂ ਆਈਟਮਾਂ ਦੇ ਸਾਂਝੇ ਨਿਯਮ		**15**
1. ਖੇਤਰੀ ਅਤੇ ਅੰਤਰ-ਖੇਤਰੀ ਯੁਵਕ ਮੇਲੇ		**16**
ਭਾਗ ਪਹਿਲਾ-ਸੰਗੀਤਕ ਕਲਾਵਾਂ		17
ਭਾਗ ਦੂਜਾ- ਸਾਹਿਤਕ ਕਲਾਵਾਂ		22
ਭਾਗ ਤੀਜਾ-ਰੰਗਮੰਚੀ ਕਲਾਵਾਂ		24
ਭਾਗ ਚੌਥਾ-ਕੋਮਲ ਕਲਾਵਾਂ		26
ਭਾਗ ਪੰਜਵਾਂ-ਨ੍ਰਿਤ ਕਲਾਵਾਂ		28
2. ਅੰਤਰ-ਖੇਤਰੀ ਲੋਕ ਮੇਲਾ		**32**
ਭਾਗ ਪਹਿਲਾ-ਮੰਚੀ ਲੋਕ ਕਲਾਵਾਂ		32
ਭਾਗ ਦੂਜਾ- ਪਰਦਰਸ਼ਨੀ ਲੋਕ ਕਲਾਵਾਂ		38
ਭਾਗ ਤੀਜਾ-ਖੁਲ੍ਹੇ ਮੰਚ ਦੀਆਂ ਲੋਕ ਕਲਾਵਾਂ		45
ਭਾਗ ਚੌਥਾ-ਲੋਕ ਖੇਡਾਂ		46
(i) ਮੁੰਡਿਆਂ ਦੀਆਂ ਲੋਕ ਖੇਡਾਂ		46
(ii) ਕੁੜੀਆਂ ਦੀਆਂ ਲੋਕ ਖੇਡਾਂ		52

ਯੁਵਕ ਮੇਲਿਆਂ ਲਈ ਯੋਗਤਾ

1. ਕੇਵਲ ਨਿਯਮਤ ਤੌਰ ਤੇ ਦਾਖ਼ਲ ਹੋਏ **ਕੁਲਵਕਤੀ ਵਿਦਿਆਰਥੀ** ਹੀ ਯੁਵਕ ਮੇਲੇ ਵਿੱਚ ਹਿੱਸਾ ਲੈਣ ਦੇ ਯੋਗ ਹੋਣਗੇ, ਜੋ ਯੂਨੀਵਰਸਿਟੀ ਵੱਲੋਂ ਪ੍ਰਵਾਨਿਤ ਕਿਸੇ ਅਜਿਹੀ ਜਮਾਤ/ਕੋਰਸ ਵਿੱਚ ਦਾਖ਼ਲ ਹੋਏ ਹੋਣ ਜਿਸ ਦੀ ਪੜ੍ਹਾਈ ਦਾ ਅਰਸਾ ਘੱਟ ਤੋਂ ਘੱਟ ਇੱਕ ਸਾਲ ਦਾ ਹੋਵੇ ਤੇ ਜਿਸ ਦੀ ਫ਼ੀਸ ਯੂਨੀਵਰਸਿਟੀ ਵੱਲੋਂ ਨਿਰਧਾਰਤ ਹੋਵੇ। ਯੂਨੀਵਰਸਿਟੀ ਅਧਿਆਪਨ ਵਿਭਾਗਾਂ ਜਾਂ ਕਾਲਜਾਂ ਵਿੱਚ ਚਲਾਏ ਜਾਂਦੇ ਸਰਟੀਫਿਕੇਟ ਕੋਰਸਾਂ ਜਿਵੇਂ ਕਿ ਵਿਦੇਸ਼ੀ ਭਾਸ਼ਾਵਾਂ ਆਦਿ ਮਾਈਨਰ ਕੋਰਸਾਂ ਦੇ ਵਿਦਿਆਰਥੀ ਯੁਵਕ ਮੇਲਿਆਂ ਵਿੱਚ ਹਿੱਸਾ ਲੈਣ ਦੇ ਯੋਗ ਨਹੀਂ ਹੋਣਗੇ।
2. ਪ੍ਰਤੀਯੋਗੀ ਦੀ ਉਮਰ ਉਸ ਅਕਾਦਮਿਕ ਸਾਲ, ਜਿਸ ਵਿੱਚ ਵਿਦਿਆਰਥੀ ਨੇ ਹਿੱਸਾ ਲੈਣਾ ਹੋਵੇ ਦੀ ਪਹਿਲੀ ਜੁਲਾਈ ਨੂੰ 25 ਸਾਲ ਤੋਂ ਵੱਧ ਨਾ ਹੋਵੇ।
3. 10+2 ਤੋਂ ਬਾਅਦ ਡਿਗਰੀ ਜਾਂ ਡਿਪਲੋਮੇ ਲਈ ਪਹਿਲੇ ਦਾਖ਼ਲੇ ਤੋਂ ਬਾਅਦ 7 ਸਾਲ ਤੋਂ ਜ਼ਿਆਦਾ ਸਮਾਂ ਨਾ ਹੋਇਆ ਹੋਵੇ।
4. (ੳ) ਤਿੰਨ ਸਾਲਾ ਗਰੇਜੂਏਸ਼ਨ ਕੋਰਸ (ਬੀ.ਏ., ਬੀ.ਕਾਮ, ਬੀ.ਐਸ-ਸੀ, ਆਨਰਜ਼ ਸਕੂਲਜ਼, ਲਾਅ ਆਦਿ) ਵਿਚ ਵਿਦਿਆਰਥੀ ਵੱਧ ਤੋਂ ਵੱਧ 4 ਵਾਰ ਹਿੱਸਾ ਲੈਣ ਦੇ ਯੋਗ ਹੋਵੇਗਾ।
   (ਅ) ਚਾਰ ਸਾਲਾ ਗਰੇਜੂਏਸ਼ਨ ਕੋਰਸ (ਬੀ.ਟੈਕ. ਆਦਿ) ਵਿਚ ਵਿਦਿਆਰਥੀ ਵੱਧ ਤੋਂ ਵੱਧ 5 ਵਾਰ ਹਿੱਸਾ ਲੈਣ ਦੇ ਯੋਗ ਹੋਵੇਗਾ।
   (ੲ) ਦੋ ਸਾਲਾ ਪੋਸਟ-ਗਰੇਜੂਏਸ਼ਨ ਕੋਰਸ/ ਪ੍ਰੋਫੈਸ਼ਨਲ ਕੋਰਸ (ਐਮ. ਏ, ਐਮ.ਐਸ-ਸੀ, ਐਮ.ਕਾਮ., ਐਮ.ਐਡ., ਬੀ.ਐਡ. ਆਦਿ) ਵਿਚ ਵਿਦਿਆਰਥੀ ਵੱਧ ਤੋਂ ਵੱਧ 3 ਵਾਰ ਹਿੱਸਾ ਲੈਣ ਦੇ ਯੋਗ ਹੋਵੇਗਾ।
   (ਸ) ਐਮ.ਫ਼ਿਲ. ਵਿਚ ਵਿਦਿਆਰਥੀ ਵੱਧ ਤੋਂ ਵੱਧ 2 ਵਾਰ ਹਿੱਸਾ ਲੈਣ ਦੇ ਯੋਗ ਹੋਵੇਗਾ।
   (ਹ) ਕਿਸੇ ਇੱਕ ਜਮਾਤ ਵਿੱਚ ਵਿਦਿਆਰਥੀ ਯੁਵਕ ਮੇਲੇ ਵਿੱਚ ਦੋ ਵਾਰੀ ਤੋਂ ਵੱਧ ਹਿੱਸਾ ਨਹੀਂ ਲੈ ਸਕੇਗਾ।
5. ਕੋਈ ਵੀ ਪ੍ਰਤੀਯੋਗੀ ਇੱਕ ਅਕਾਦਮਿਕ ਸਾਲ ਵਿੱਚ ਇੱਕ ਹੀ ਵਿਦਿਅਕ ਅਦਾਰੇ ਦੀ ਪ੍ਰਤੀਨਿਧਤਾ ਕਰ ਸਕਦਾ ਹੈ।
6. ਜੇਕਰ ਕੋਈ ਅਦਾਰਾ ਇਸ ਦੀ ਉਲੰਘਣਾ ਕਰਦਾ ਹੈ ਤਾਂ ਉਹ ਉਸ ਆਈਟਮ ਵਿੱਚ ਹਿੱਸਾ ਲੈਣ ਲਈ 2 ਸਾਲ ਤੱਕ ਅਯੋਗ ਸਮਝਿਆ ਜਾਵੇਗਾ।

ਸਾਰੀਆਂ ਆਈਟਮਾਂ ਦੇ ਸਾਂਝੇ ਨਿਯਮ

(ੳ) ਗਰੁੱਪ ਆਈਟਮਾਂ ਵਿੱਚ ਨਿਸ਼ਚਿਤ ਸਮੇਂ ਤੋਂ ਕੇਵਲ 30 ਸੈਕਿੰਡ ਗ੍ਰੇਸ ਵਜੋਂ ਦਿੱਤੇ ਜਾ ਸਕਦੇ ਹਨ।

(ਅ) ਸੋਲੋ ਆਈਟਮਾਂ (ਵਿਅਕਤੀਗਤ ਪੇਸ਼ਕਾਰੀਆਂ) ਵਿੱਚ ਨਿਸ਼ਚਿਤ ਸਮੇਂ ਤੋਂ ਕੇਵਲ 15 ਸੈਕਿੰਡ ਗ੍ਰੇਸ ਵਜੋਂ ਦਿੱਤੇ ਜਾ ਸਕਦੇ ਹਨ।

(ੲ) ਸਹਿਯੋਗੀ ਕਲਾਕਾਰ ਕਿੱਤਾ ਮੁਖੀ (ਪ੍ਰੋਫੈਸ਼ਨਲ) ਅਤੇ ਵਿਦਿਆਰਥੀ ਵੀ ਹੋ ਸਕਦੇ ਹਨ। ਜੇਕਰ ਵਿਦਿਆਰਥੀ ਉਪਰੋਕਤ ਦਰਜ ਨਿਯਮਾਂ ਦੀ ਯੋਗਤਾ ਅਨੁਸਾਰ, ਸਹਿਯੋਗੀ ਕਲਾਕਾਰ ਵਜੋਂ ਭਾਗ ਲੈਂਦਾ ਹੈ ਤਾਂ ਉਸਨੂੰ ਨਿਯਮਾਂ ਅਨੁਸਾਰ ਸਰਟੀਫਿਕੇਟ ਦਿੱਤਾ ਜਾ ਸਕਦਾ ਹੈ ਜਿਸ ਲਈ ਉਸਨੂੰ ਭਾਗ ਲੈ ਰਹੇ ਵਿਦਿਆਰਥੀਆਂ ਦੀ ਤਰ੍ਹਾਂ ਪਾਤਰਤਾ ਪ੍ਰੋਫ਼ਾਰਮਾ ਭਰ ਕੇ ਦੇਣਾ ਲਾਜ਼ਮੀ ਹੋਵੇਗਾ।

(ਸ) ਪ੍ਰਤਿਯੋਗੀ ਆਪਣੀ ਪੇਸ਼ਕਾਰੀ ਲਈ ਲੋੜੀਂਦੇ ਸਾਜ਼ ਅਤੇ ਲੋੜੀਂਦਾ ਸਮਾਨ ਖ਼ੁਦ ਲੈ ਕੇ ਆਉਣਗੇ।

(ਹ) ਜੇ ਕਿਸੇ ਕਾਲਜ ਨੇ ਕੋਈ ਇਤਰਾਜ਼ ਦਰਜ ਕਰਵਾਉਣਾ ਹੋਵੇ ਤਾਂ ਉਹ ਉਸ ਪੇਸ਼ਕਾਰੀ ਦੇ ਦਰਮਿਆਨ ਜਜਮੈਂਟ ਅਨਾਊਂਸ ਹੋਣ ਤੋਂ ਪਹਿਲਾਂ ਹੀ ਕਰਵਾਇਆ ਜਾ ਸਕੇਗਾ। ਇਤਰਾਜ਼ ਡਾਇਰੈਕਟਰ ਯੁਵਕ ਭਲਾਈ ਜਾਂ ਮੇਜ਼ਬਾਨ ਕਾਲਜ ਦੇ ਪ੍ਰਿੰਸੀਪਲ ਰਾਹੀਂ ਪੇਸ਼ ਕੀਤਾ ਜਾਵੇ। ਸਿੱਧੇ ਰੂਪ ਵਿੱਚ ਜੱਜਾਂ ਕੋਲ ਕੀਤਾ ਇਤਰਾਜ਼ ਰੱਦ ਕਰ ਦਿੱਤਾ ਜਾਵੇਗਾ। 'ਜਜਮੈਂਟ' ਸੰਬੰਧੀ ਕੋਈ ਵੀ ਇਤਰਾਜ਼ ਸਵੀਕਾਰ ਨਹੀਂ ਕੀਤਾ ਜਾਵੇਗਾ।

(ਕ) ਇਤਰਾਜ਼ ਦੀ ਫੀਸ 500/- ਰੁਪਏ ਹੋਵੇਗੀ। ਇਤਰਾਜ਼ ਠੀਕ ਨਾ ਹੋਣ ਦੀ ਸੂਰਤ ਵਿੱਚ ਫੀਸ ਜ਼ਬਤ ਹੋ ਜਾਵੇਗੀ।

(ਖ) ਜੱਜਾਂ ਦਾ ਫ਼ੈਸਲਾ ਅੰਤਿਮ ਹੋਵੇਗਾ ਅਤੇ ਕਿਸੇ ਵੀ ਸੂਰਤ ਵਿੱਚ ਬਦਲਣ ਯੋਗ ਨਹੀਂ ਹੋਵੇਗਾ।

1. ਖੇਤਰੀ ਅਤੇ ਅੰਤਰ-ਖੇਤਰੀ ਯੁਵਕ ਮੇਲੇ

ਭਾਗ ਪਹਿਲਾ-ਸੰਗੀਤਕ ਕਲਾਵਾਂ (Music Items)

1. ਸਮੂਹ ਸ਼ਬਦ/ਭਜਨ ਗਾਇਨ
2. ਸਮੂਹ ਗਾਇਨ (ਭਾਰਤੀ)
3. ਸੁਗਮ ਸੰਗੀਤ (ਗੀਤ/ਗ਼ਜ਼ਲ)
4. ਸ਼ਾਸ਼ਤਰੀ ਸੰਗੀਤ ਗਾਇਨ (ਕਲਾਸੀਕਲ ਵੋਕਲ)
5. ਸ਼ਾਸ਼ਤਰੀ ਸੰਗੀਤ ਵਾਦਨ (ਤਾਲ)
6. ਸ਼ਾਸ਼ਤਰੀ ਸੰਗੀਤ ਵਾਦਨ (ਸਵਰ)
7. ਪੱਛਮੀ ਗਾਇਨ (ਏਕਲ)
8. ਪੱਛਮੀ ਸਮੂਹ ਗਾਇਨ
9. ਪੱਛਮੀ ਸਾਜ਼ (ਏਕਲ)
10. ਲੋਕ ਸਾਜ਼ਾਂ 'ਤੇ ਆਧਾਰਿਤ ਸਮੂਹਿਕ ਪੇਸ਼ਕਾਰੀ (Folk Orchestra)
11. ਲੋਕਗੀਤ

ਭਾਗ ਦੂਜਾ-ਸਾਹਿਤਕ ਕਲਾਵਾਂ (Literary Items)

1. ਕੁਇਜ਼
2. ਭਾਸ਼ਣ ਕਲਾ
3. ਵਾਦ ਵਿਵਾਦ
4. ਕਾਵਿ ਉਚਾਰਣ

ਭਾਗ ਤੀਜਾ-ਰੰਗਮੰਚੀ ਕਲਾਵਾਂ (Theatre Items)

1. ਇਕਾਂਗੀ ਨਾਟਕ
2. ਮਾਈਮ
3. ਸਕਿੱਟ
4. ਮਿਮਿਕਰੀ

ਭਾਗ ਚੌਥਾ-ਕੋਮਲ ਕਲਾਵਾਂ (Fine Arts Items)

1. ਮੌਕੇ ਤੇ ਚਿੱਤਰਕਾਰੀ
2. ਕੋਲਾਜ਼ ਬਣਾਉਣਾ
3. ਪੋਸਟਰ ਬਣਾਉਣਾ
4. ਕਲੇਅ ਮਾਡਲਿੰਗ
5. ਕਾਰਟੂਨਿੰਗ
6. ਰੰਗੋਲੀ
7. ਇੰਸਟਾਲੇਸ਼ਨ
8. ਫੋਟੋਗ੍ਰਾਫੀ

ਭਾਗ ਪੰਜਵਾਂ-ਨ੍ਰਿਤ ਕਲਾਵਾਂ (Dance Items)

1. ਸ਼ਾਸ਼ਤਰੀ ਨ੍ਰਿਤ
2. ਭੰਗੜਾ
3. ਗਿੱਧਾ

ਭਾਗ ਪਹਿਲਾ-ਸੰਗੀਤਕ ਕਲਾਵਾਂ (Music Items)

(1) ਸਮੂਹ ਸ਼ਬਦ/ਭਜਨ ਗਾਇਨ (Group Shabad/Bhajan)

1. ਹਰੇਕ ਕਾਲਜ ਇਕ ਟੀਮ ਭੇਜ ਸਕਦਾ ਹੈ।
2. ਭਾਗ ਲੈਣ ਵਾਲੇ ਵਿਦਿਆਰਥੀਆਂ ਦੀ ਗਿਣਤੀ 6 ਤੱਕ ਹੋ ਸਕਦੀ ਹੈ। ਇਸ ਦੇ ਨਾਲ ਤਿੰਨ ਸਹਿਯੋਗੀ ਕਲਾਕਾਰ ਵੀ ਹੋ ਸਕਦੇ ਹਨ।
3. ਸਮੇਂ ਦੀ ਹੱਦ 8 ਮਿੰਟ ਹੋਵੇਗੀ, ਸੁਚੇਤ ਕਰਨ ਹਿਤ 7 ਮਿੰਟ 'ਤੇ ਘੰਟੀ ਵੱਜੇਗੀ।
4. ਟੀਮ ਵਿੱਚ ਸਾਰੇ ਲੜਕੇ ਜਾਂ ਸਾਰੀਆਂ ਲੜਕੀਆਂ ਹੋ ਸਕਦੀਆਂ ਹਨ, ਲੜਕੇ ਅਤੇ ਲੜਕੀਆਂ ਸਾਂਝੇ ਰੂਪ ਵਿੱਚ ਵੀ ਹੋ ਸਕਦੇ ਹਨ।
5. ਗਾਇਨ ਦੀ ਉੱਤਮਤਾ ਦੇ ਆਧਾਰ ਤੇ ਹੀ ਨਿਰਣਾ ਹੋਵੇਗਾ, ਪਹਿਰਾਵੇ ਅਤੇ ਰੂਪ ਸੱਜਾ ਨੂੰ ਤਰਜੀਹ ਨਹੀਂ ਦਿੱਤੀ ਜਾਵੇਗੀ।
6. ਸਟੇਜ ਸੈਟਿੰਗ ਲਈ ਵੱਧ ਤੋਂ ਵੱਧ 3 ਮਿੰਟ ਦਿੱਤੇ ਜਾਣਗੇ।
7. ਸ਼ਬਦ ਗਾਇਨ ਸ੍ਰੀ ਗੁਰੂ ਗ੍ਰੰਥ ਸਾਹਿਬ ਦੇ ਰਾਗਾਂ ਦੀਆਂ ਗਾਇਨ ਸ਼ੈਲੀਆਂ ਅਨੁਸਾਰ ਹੋਣਾ ਚਾਹੀਦਾ ਹੈ। ਭਜਨ ਗਾਇਨ ਰਿਕਾਰਡਿਡ ਅਤੇ ਫ਼ਿਲਮੀ ਧੁਨਾਂ 'ਤੇ ਆਧਾਰਿਤ ਗਾਉਣ ਦੀ ਮਨਾਹੀ ਹੈ।
8. ਪੇਸ਼ਕਾਰੀ ਦੇ ਨਿਰਣੇ ਲਈ ਸੁਰ, ਤਾਲ ਅਤੇ ਸਮੁੱਚੇ ਪ੍ਰਭਾਵ ਨੂੰ ਪ੍ਰਮੁੱਖਤਾ ਦਿੱਤੀ ਜਾਵੇਗੀ।

(2) ਸਮੂਹ ਗਾਇਨ (ਭਾਰਤੀ) (Group Song Indian)

1. ਹਰੇਕ ਕਾਲਜ ਇਕ ਟੀਮ ਭੇਜ ਸਕਦਾ ਹੈ।
2. ਟੀਮ ਵਿੱਚ ਸਾਰੇ ਲੜਕੇ ਜਾਂ ਸਾਰੀਆਂ ਲੜਕੀਆਂ ਹੋ ਸਕਦੀਆਂ ਹਨ। ਲੜਕੇ ਅਤੇ ਲੜਕੀਆਂ ਸੰਯੁਕਤ ਰੂਪ ਵਿੱਚ ਵੀ ਹੋ ਸਕਦੇ ਹਨ।
3. ਸਮੇਂ ਦੀ ਹੱਦ 10 ਮਿੰਟ ਹੋਵੇਗੀ। ਜਿਸ ਵਿੱਚ ਮੁੱਢਲੇ 7 ਮਿੰਟ ਮੁੱਖ ਗੀਤ ਅਤੇ ਪਿਛਲੇ 3 ਮਿੰਟ ਕੇਵਲ ਪੰਜਾਬੀ ਲੋਕ ਗੀਤ ਰਿਕਾਰਡਿੰਗ ਜਾਂ ਨਾਨ ਰਿਕਾਰਡਿੰਗ ਵਾਸਤੇ ਹੋਣਗੇ। ਸੁਚੇਤ ਕਰਨ ਹਿਤ 9 ਮਿੰਟ ਤੇ ਘੰਟੀ ਵੱਜੇਗੀ।
4. ਸਟੇਜ ਸੈਟਿੰਗ ਲਈ ਵੱਧ ਤੋਂ ਵੱਧ 5 ਮਿੰਟ ਦਿੱਤੇ ਜਾਣਗੇ।
5. ਭਾਗ ਲੈਣ ਵਾਲੇ ਵਿਦਿਆਰਥੀਆਂ ਦੀ ਗਿਣਤੀ 6 ਹੋ ਸਕਦੀ ਹੈ। ਇਸ ਦੇ ਨਾਲ 3 ਸਹਿਯੋਗੀ ਕਲਾਕਾਰ ਹੋ ਸਕਦੇ ਹਨ।
6. ਸਮੂਹ ਗਾਇਨ ਦੇ ਮੁੱਖ ਗੀਤ ਲਈ ਫਿਲਮੀ ਜਾਂ ਰਿਕਾਰਡ ਹੋਏ ਗੀਤ ਦੀ ਧੁਨ ਦੀ ਚੋਣ ਕਰਨ ਦੀ ਇਜ਼ਾਜ਼ਤ ਨਹੀਂ ਹੈ।

7. ਪੇਸ਼ਕਾਰੀ ਸੰਬੰਧੀ ਨਿਰਣਾ ਗੀਤ ਅਤੇ ਗਾਇਕੀ ਦੀ ਉੱਤਮਤਾ ਤੇ ਆਧਾਰਿਤ ਹੋਵੇਗਾ। ਤਰਜੀਹ ਰੂਪ ਸੱਜਾ, ਪਹਿਰਾਵਾ ਅਤੇ ਅਦਾਕਾਰੀ ਨੂੰ ਨਹੀਂ ਬਲਕਿ ਗੀਤ ਦੇ ਸੰਗੀਤਕ ਸੰਯੋਜਨ, ਤਾਲ, ਸੁਰ, ਆਵਾਜ਼ ਦੀ ਮਿਠਾਸ ਅਤੇ ਸਮੁੱਚੇ ਪ੍ਰਭਾਵ ਆਦਿ ਨੂੰ ਦਿੱਤੀ ਜਾਵੇਗੀ।

(3) ਸੁਗਮ ਸੰਗੀਤ (ਗੀਤ/ਗ਼ਜ਼ਲ) Light Vocal (Geet/Gazal)

1. ਹਰ ਕਾਲਜ ਗੀਤ ਜਾਂ ਗ਼ਜ਼ਲ ਲਈ ਇੱਕ ਵਿਦਿਆਰਥੀ ਭੇਜ ਸਕਦਾ ਹੈ।
2. ਸਮੇਂ ਦੀ ਹੱਦ 6 ਮਿੰਟ ਹੋਵੇਗੀ। ਸੁਚੇਤ ਕਰਨ ਹਿਤ 5 ਮਿੰਟ 'ਤੇ ਘੰਟੀ ਵੱਜੇਗੀ।
3. ਹਾਰਮੋਨੀਅਮ ਵਰਤਣ ਦੀ ਇਜਾਜ਼ਤ ਹੈ। ਸਹਿਯੋਗੀਆਂ ਦੀ ਗਿਣਤੀ ਤਿੰਨ ਤੱਕ ਹੋ ਸਕਦੀ ਹੈ।
4. ਪੇਸ਼ਕਾਰੀ ਵੇਲੇ ਵਿਸ਼ਾ, ਕੰਪੋਜੀਸ਼ਨ, ਤਾਲ, ਸੁਰ ਨੂੰ ਤਰਜੀਹ ਦਿੱਤੀ ਜਾਵੇਗੀ।
5. ਗਾਏ ਜਾਣ ਵਾਲੇ ਗੀਤ ਜਾਂ ਗ਼ਜ਼ਲ ਦਾ ਵਿਸ਼ਾ ਅਸ਼ਲੀਲ ਨਹੀਂ ਹੋਣਾ ਚਾਹੀਦਾ ਤੇ ਨਾ ਹੀ ਫਿਲਮੀ ਰਿਕਾਰਡ ਹੋਏ ਗੀਤ ਜਾਂ ਗ਼ਜ਼ਲ ਦੀ ਧੁਨ 'ਤੇ ਗਾਇਆ ਜਾਵੇ। ਗ਼ੈਰ ਫਿਲਮੀ ਰਿਕਾਰਡਡ ਧੁਨਾਂ ਉਪਰ ਗੀਤ/ਗ਼ਜ਼ਲ ਗਾਉਣ ਦੀ ਆਗਿਆ ਹੈ।

(4) ਸ਼ਾਸ਼ਤਰੀ ਸੰਗੀਤ ਗਾਇਨ (ਏਕਲ) (Classical Vocal Solo)

1. ਹਰ ਕਾਲਜ ਕੇਵਲ ਇੱਕ ਵਿਦਿਆਰਥੀ ਭੇਜ ਸਕਦਾ ਹੈ, ਜੋ ਹਿੰਦੁਸਤਾਨੀ ਜਾਂ ਕਰਨਾਟਕੀ ਕਿਸੇ ਇੱਕ ਸ਼ੈਲੀ ਵਿੱਚ ਗਾ ਸਕਦਾ ਹੈ।
2. ਸਮੇਂ ਦੀ ਹੱਦ 10 ਮਿੰਟ ਹੋਵੇਗੀ। ਸੁਚੇਤ ਕਰਨ ਹਿਤ 9 ਮਿੰਟ 'ਤੇ ਘੰਟੀ ਵੱਜੇਗੀ।
3. ਸਹਿਯੋਗੀ ਕਲਾਕਾਰ ਦੋ ਤੱਕ ਹੋ ਸਕਦੇ ਹਨ, ਜੇ ਵਿਦਿਆਰਥੀ ਖ਼ੁਦ ਹਾਰਮੋਨੀਅਮ ਵਜਾਵੇਗਾ ਤਾਂ ਕੇਵਲ ਆਧਾਰ ਸੁਰ ਹੀ ਵਰਤ ਸਕੇਗਾ।

(5) ਸ਼ਾਸ਼ਤਰੀ ਸੰਗੀਤ ਵਾਦਨ-ਏਕਲ (ਤਾਲ) (Classical Instrument Solo-Percussion)

1. ਹਰ ਕਾਲਜ ਇੱਕ ਵਿਦਿਆਰਥੀ ਭੇਜ ਸਕਦਾ ਹੈ ਜੋ ਤਬਲਾ, ਪਖ਼ਾਵਜ, ਮ੍ਰਿਦੰਗ ਵਿੱਚੋਂ ਕੋਈ ਵੀ ਸਾਜ਼ ਚੁਣ ਸਕਦਾ ਹੈ।
2. ਸਮੇਂ ਦੀ ਹੱਦ ਵੱਧ ਤੋਂ ਵੱਧ 10 ਮਿੰਟ ਹੋਵੇਗੀ। ਸੁਚੇਤ ਕਰਨ ਹਿਤ 9 ਮਿੰਟ 'ਤੇ ਘੰਟੀ ਵੱਜੇਗੀ।
3. ਦੋ ਸਹਿਯੋਗੀ ਕਲਾਕਾਰਾਂ ਦੀ ਆਗਿਆ ਹੈ।
4. ਹਾਰਮੋਨੀਅਮ 'ਤੇ ਨਗਮਾ ਵਜਾਉਣ ਦੀ ਇਜਾਜ਼ਤ ਹੈ।

(6) ਸ਼ਾਸ਼ਤਰੀ ਸੰਗੀਤ ਵਾਦਨ-ਏਕਲ (ਸਵਰ) (Classical Instrument Solo-Non-Percussion)

1. ਹਰ ਕਾਲਜ ਇੱਕ ਵਿਦਿਆਰਥੀ ਭੇਜ ਸਕਦਾ ਹੈ ਜੋ ਸਿਤਾਰ, ਸਰੋਦ, ਵੀਣਾ, ਵਾਇਲਨ, ਦਿਲਰੁਬਾ, ਸਾਰੰਗੀ, ਜਲਤਰੰਗ, ਨਲਤਰੰਗ, ਸੰਤੂਰ, ਬੰਸਰੀ, ਰਬਾਬ ਵਿੱਚੋਂ ਕੋਈ ਵੀ ਸਾਜ਼ ਚੁਣ ਸਕਦਾ ਹੈ।
2. ਸਮੇਂ ਦੀ ਹੱਦ 10 ਮਿੰਟ ਹੋਵੇਗੀ। ਸੁਚੇਤ ਕਰਨ ਹਿਤ 9 ਮਿੰਟ 'ਤੇ ਘੰਟੀ ਵੱਜੇਗੀ।
3. ਹਾਰਮੋਨੀਅਮ ਦੀ ਇਜਾਜ਼ਤ ਨਹੀਂ ਹੈ।
4. ਦੋ ਸਹਿਯੋਗੀ ਕਲਾਕਾਰਾਂ ਦੀ ਆਗਿਆ ਹੈ।

(7) ਪੱਛਮੀ ਗਾਇਨ-ਏਕਲ (Western Vocal Solo)

1. ਹਰ ਕਾਲਜ ਇੱਕ ਵਿਦਿਆਰਥੀ ਭੇਜ ਸਕਦਾ ਹੈ।
2. ਸਮੇਂ ਦੀ ਹੱਦ 6 ਮਿੰਟ ਹੋਵੇਗੀ। ਸੁਚੇਤ ਕਰਨ ਹਿਤ 5 ਮਿੰਟ 'ਤੇ ਘੰਟੀ ਵੱਜੇਗੀ।
3. ਦੋ ਸਹਿਯੋਗੀ ਕਲਾਕਾਰਾਂ ਦੀ ਆਗਿਆ ਹੈ।
4. ਗੀਤ ਸਿਰਫ ਅੰਗ੍ਰੇਜ਼ੀ ਭਾਸ਼ਾ ਵਿੱਚ ਗਾਇਆ ਜਾ ਸਕਦਾ ਹੈ।
5. ਨਿਰਣਾ, ਗੀਤ ਦੀ ਰਚਨਾ, ਧੁਨਾਂ, ਇਕਸਾਰਤਾ ਅਤੇ ਸਮੁੱਚੇ ਪ੍ਰਭਾਵ 'ਤੇ ਆਧਾਰਿਤ ਹੋਵੇਗਾ।

(8) ਪੱਛਮੀ ਸਮੂਹ ਗਾਇਨ (Western Group Song)

1. ਹਰ ਕਾਲਜ ਇੱਕ ਟੀਮ ਭੇਜ ਸਕਦਾ ਹੈ।
2. ਸਮੇਂ ਦੀ ਹੱਦ 8 ਮਿੰਟ ਹੋਵੇਗੀ। ਸੁਚੇਤ ਕਰਨ ਹਿਤ 7 ਮਿੰਟ 'ਤੇ ਘੰਟੀ ਵੱਜੇਗੀ।
3. ਗਰੁੱਪ ਵਿੱਚ ਵੱਧ ਤੋਂ ਵੱਧ 6 ਵਿਦਿਆਰਥੀ ਹੋ ਸਕਦੇ ਹਨ। ਤਿੰਨ ਸਹਿਯੋਗੀ ਕਲਾਕਾਰਾਂ ਦੀ ਆਗਿਆ ਹੈ।
4. ਸਮੂਹ ਗਾਇਨ ਅੰਗ੍ਰੇਜ਼ੀ ਭਾਸ਼ਾ ਵਿੱਚ ਹੋਣਾ ਚਾਹੀਦਾ ਹੈ।
5. ਟੀਮ ਵਿੱਚ ਕੇਵਲ ਲੜਕੇ ਜਾਂ ਲੜਕੀਆਂ ਜਾਂ ਲੜਕੇ ਲੜਕੀਆਂ ਸਾਂਝੇ ਰੂਪ ਵਿੱਚ ਵੀ ਹੋ ਸਕਦੇ ਹਨ।
6. ਨਿਰਣਾ ਸਿਰਫ਼ ਗਾਇਨ ਦੀ ਉੱਤਮਤਾ ਦੇ ਆਧਾਰ 'ਤੇ ਹੀ ਹੋਵੇਗਾ।
7. ਸ਼ਿੰਗਾਰ, ਪਹਿਰਾਵਾ ਅਤੇ ਅਭਿਨੈ ਨੂੰ ਤਰਜੀਹ ਨਹੀਂ ਦਿੱਤੀ ਜਾਵੇਗੀ।

(9) ਪੱਛਮੀ ਸਾਜ਼ (ਏਕਲ) Western Instrumental (Solo)

1. ਸਮੇਂ ਦੀ ਹੱਦ 5 ਮਿੰਟ ਹੋਵੇਗੀ। ਸੁਚੇਤ ਕਰਨ ਲਈ 4 ਮਿੰਟ ਤੇ ਘੰਟੀ ਵਜੇਗੀ।

2. ਹਰ ਕਾਲਜ ਇਕ ਵਿਦਿਆਰਥੀ ਭੇਜ ਸਕਦਾ ਹੈ।
3. ਵਿਦਿਆਰਥੀ ਪੇਸ਼ਕਾਰੀ ਲਈ ਕੇਵਲ ਪੱਛਮੀ ਸਾਜ਼ਾਂ ਦੀ ਹੀ ਵਰਤੋਂ ਕਰ ਸਕਦਾ ਹੈ।
4. ਗਿਟਾਰ, ਪਿਆਨੋ, ਵਾਇਲਿਨ, ਸੈਕਸੋਫੋਨ, ਟ੍ਰੰਪੈਟ, ਕਾਂਗੋ, ਬਾਂਗੋ, ਚਾਂਗੋ, ਡਰਮ ਸੈੱਟ, ਆਕਟੋਪੈਡ ਆਦਿ ਸਾਜ਼ ਹੀ ਵਰਤੇ ਜਾ ਸਕਣਗੇ। ਵਿਦਿਆਰਥੀ ਮੂਲਸਾਜ਼ ਹੀ ਲੈ ਕੇ ਆਵੇਗਾ। ਲੇਕਿਨ ਕੀ-ਬੋਰਡ ਨੂੰ ਪਿਆਨੋ ਦੇ ਤੌਰ ਤੇ ਵਰਤਿਆ ਜਾ ਸਕਦਾ ਹੈ।
5. ਦੋ ਸਹਿਯੋਗੀਆਂ ਦੀ ਇਜ਼ਾਜ਼ਤ ਹੈ। ਜੇ ਪ੍ਰਤੀਯੋਗੀ ਸਹਿਯੋਗੀਆਂ ਤੋਂ ਬਗੈਰ ਇਕੱਲਾ ਹੀ ਪੇਸ਼ਕਾਰੀ ਦੇਣਾ ਚਾਹੁੰਦਾ ਹੈ ਤਾਂ ਕੀ-ਬੋਰਡ ਤੇ ਆਟੋ-ਬੀਟ ਅਤੇ ਅਕੰਪਨੀਮੈਂਟ ਲਗਾ ਸਕਦਾ ਹੈ।
6. ਟ੍ਰੈਕ ਦੀ ਵਰਤੋਂ ਇਜ਼ਾਜ਼ਤ ਨਹੀਂ ਹੈ।
7. ਨਿਰਣਾ ਪੇਸ਼ਕਾਰੀ ਦੀ ਰਚਨਾ, ਧੁਨਾਂ, ਇਕਸਾਰਤਾ, ਸਾਜ਼ ਦੀ ਮੌਲਿਕ ਸ਼ੈਲੀ ਅਤੇ ਸਮੁੱਚੇ ਪ੍ਰਭਾਵ ਦੇ ਆਧਾਰਿਤ ਹੋਵੇਗਾ।

(10) ਲੋਕ ਸਾਜ਼ਾਂ ਤੇ ਅਧਾਰਿਤ ਸਮੂਹਿਕ ਪੇਸ਼ਕਾਰੀ
(Folk Orchestra)

1. ਹਰ ਕਾਲਜ ਇੱਕ ਟੀਮ ਭੇਜ ਸਕਦਾ ਹੈ।
2. ਸਮਾਂ 10 ਮਿੰਟ ਹੋਵੇਗਾ। ਸਟੇਜ ਸੈਟਿੰਗ ਲਈ 5 ਮਿੰਟ ਹੀ ਦਿੱਤੇ ਜਾਣਗੇ। ਸੁਚੇਤ ਕਰਨ ਹਿਤ 9 ਮਿੰਟ 'ਤੇ ਘੰਟੀ ਵੱਜੇਗੀ।
3. ਪ੍ਰਤੀਯੋਗੀਆਂ ਦਾ ਪਹਿਰਾਵਾ ਉਨ੍ਹਾਂ ਦੇ ਸਭਿਆਚਾਰ ਦੇ ਮੁਤਾਬਿਕ ਹੋਣਾ ਚਾਹੀਦਾ ਹੈ। ਸਹਿਯੋਗੀ ਕਲਾਕਾਰਾਂ ਦਾ ਪਹਿਰਾਵਾ ਪ੍ਰਤੀਯੋਗੀਆਂ ਦੇ ਪਹਿਰਾਵੇ ਤੋਂ ਵੱਖਰਾ ਹੋਵੇਗਾ।
4. ਪ੍ਰਤੀਯੋਗੀਆਂ ਦੀ ਕੁੱਲ ਗਿਣਤੀ 12 ਤੱਕ ਹੋ ਸਕਦੀ ਹੈ ਜਿਨ੍ਹਾਂ ਵਿੱਚ ਵੱਧ ਤੋਂ ਵੱਧ 3 ਸਹਿਯੋਗੀ ਕਲਾਕਾਰ ਹੋ ਸਕਦੇ ਹਨ।
5. ਕੇਵਲ ਲੋਕ ਸਾਜ਼ ਵਰਤਣ ਦੀ ਆਗਿਆ ਹੈ। ਜਿਵੇਂ: ਤੂੰਬੀ, ਸਾਰੰਗੀ, ਅਲਗੋਜ਼ੇ, ਵੰਝਲੀ, ਤੂੰਬਾ, ਢੱਡ, ਢੋਲ, ਢੋਲਕੀ, ਘੜਾ, ਚਿਮਟਾ, ਬੁਘਦੂ, ਡੱਫਲੀ, ਸੱਪ, ਕਾਟੋ, ਗੜਵਾ, ਹਮੇਲ, ਖੜਤਾਲ, ਬੀਨ, ਸੰਖ, ਨਗਾਰਾ ਆਦਿ।
6. ਪੰਜਾਬੀ ਪਰੰਪਰਿਕ ਲੋਕ ਧੁਨਾਂ ਤੇ ਆਧਾਰਿਤ ਰਚਨਾਵਾਂ ਹੀ ਪੇਸ਼ ਕੀਤੀਆਂ ਜਾਣਗੀਆਂ।
7. ਨਿਰਣਾ ਸਾਜ਼ਾਂ ਦੀ ਚੋਣ, ਲੋਕ ਧੁਨਾਂ ਦੀ ਪੇਸ਼ਕਾਰੀ, ਸੁਰਤਾਲ ਅਤੇ ਵਿਵਿਧਤਾ ਦੇ ਆਧਾਰ 'ਤੇ ਹੋਵੇਗਾ। ਅਦਾਕਾਰੀ ਅਤੇ ਪਹਿਰਾਵੇ ਨੂੰ ਤਰਜੀਹ ਨਹੀਂ ਦਿੱਤੀ ਜਾਵੇਗੀ।

(11) ਲੋਕ ਗੀਤ (Folk Song)

1. ਹਰ ਕਾਲਜ ਇੱਕ ਵਿਦਿਆਰਥੀ ਭੇਜ ਸਕਦਾ ਹੈ।
2. ਸਮੇਂ ਦੀ ਹੱਦ 5 ਮਿੰਟ ਹੋਵੇਗੀ। ਸੁਚੇਤ ਕਰਨ ਹਿਤ 4 ਮਿੰਟ ਤੇ ਘੰਟੀ ਵੱਜੇਗੀ।
3. ਲੋਕ-ਗੀਤ ਰਿਕਾਰਡ ਹੋਈ ਧੁਨ 'ਤੇ ਪੇਸ਼ ਹੋ ਸਕਦਾ ਹੈ।
4. ਦੋ ਸਹਿਯੋਗੀ ਕਲਾਕਾਰਾਂ ਦੀ ਆਗਿਆ ਹੈ।
5. ਲੋਕ ਗੀਤਾਂ ਵਿੱਚ ਕੇਵਲ ਲੋਕ ਸਾਜ਼ਾਂ ਦੀ ਹੀ ਵਰਤੋਂ ਹੋ ਸਕਦੀ ਹੈ ਜਿਵੇਂ: ਤੂੰਬੀ, ਸਾਰੰਗੀ, ਅਲਗੋਜ਼ੇ, ਵੰਝਲੀ, ਤੂੰਬਾ, ਢੱਡ, ਢੋਲ, ਢੋਲਕੀ, ਘੜਾ, ਚਿਮਟਾ, ਬੁਘਦੂ, ਡੱਫਲੀ, ਸੱਪ, ਕਾਟੋ, ਗੜਵਾ, ਹਮੇਲ, ਖੜਤਾਲ, ਬੀਨ, ਸੰਖ, ਨਗਾਰਾ ਆਦਿ।
6. ਹਾਰਮੋਨੀਅਮ ਵਰਤਣ ਦੀ ਇਜਾਜ਼ਤ ਹੈ।
7. ਲੋਕ ਗੀਤ ਦੀ ਪੇਸ਼ਕਾਰੀ ਵੇਲੇ ਮੌਲਿਕਤਾ, ਧੁਨ ਤਾਲ ਅਤੇ ਸੁਰ ਦੀ ਉੱਤਮਤਾ ਨੂੰ ਤਰਜੀਹ ਦਿੱਤੀ ਜਾਵੇਗੀ। ਹੀਰ, ਮਿਰਜ਼ਾ ਅਤੇ ਸੱਸੀ ਆਦਿ ਦੀ ਗਾਇਕੀ, ਜੋ ਕਿ ਸਥਾਪਤ ਰਿਦਮ ਵਿੱਚ ਪੇਸ਼ ਕੀਤੀ ਜਾਵੇਗੀ, ਉਸ ਨੂੰ ਲੋਕ ਗੀਤਾਂ ਦੀ ਵੰਨਗੀ ਵਿਚ ਮੰਨਿਆ ਜਾਵੇਗਾ।

ਭਾਗ ਦੂਜਾ-ਸਾਹਿਤਕ ਕਲਾਵਾਂ (Literary Items)

(1) ਕੁਇਜ਼ (Quiz)

1. ਹਰ ਕਾਲਜ 3 ਵਿਦਿਆਰਥੀਆਂ ਦੀ ਇੱਕ ਟੀਮ ਭੇਜ ਸਕਦਾ ਹੈ।
2. ਮੁੱਢਲਾ ਦੌਰ ਲਿਖ਼ਤੀ ਹੋਵੇਗਾ ਤੇ ਉਸ ਵਿੱਚੋਂ ਅੰਕਾਂ ਦੇ ਆਧਾਰ ਉਤੇ ਪਹਿਲੀਆਂ 4 ਟੀਮਾਂ ਹੀ ਚੁਣੀਆਂ ਜਾਣਗੀਆਂ। ਦੋ ਜਾਂ ਦੋ ਤੋਂ ਵਧੇਰੇ ਟੀਮਾਂ ਵਿੱਚ ਅੰਕਾਂ 'ਤੇ ਆਧਾਰਿਤ ਟਾਈ ਪੈ ਜਾਣ ਦੀ ਸੂਰਤ ਵਿੱਚ ਟਾਈ ਪਈਆਂ ਟੀਮਾਂ ਨੂੰ ਮੌਕੇ 'ਤੇ ਦੁਬਾਰਾ ਲਿਖ਼ਤੀ ਸਵਾਲ ਦਿੱਤੇ ਜਾ ਸਕਦੇ ਹਨ।
3. ਆਖ਼ਰੀ ਮੁਕਾਬਲਾ ਜ਼ੁਬਾਨੀ ਹੋਵੇਗਾ, ਜਿਸ ਵਿੱਚ ਆਡੀਓ ਵਿਜ਼ੂਅਲ ਸਵਾਲ ਵੀ ਹੋ ਸਕਦੇ ਹਨ।
4. ਮੁਲਾਂਕਣ ਦੇ ਤਰੀਕੇ ਨਾਲ ਸੰਬੰਧਿਤ ਨਿਯਮ, ਸਵਾਲ ਦਾ ਜਵਾਬ ਦੇਣ ਲਈ ਨਿਰਧਾਰਤ ਸਮਾਂ ਅਤੇ ਮੁਕਾਬਲੇ ਦੇ ਵੱਖ-ਵੱਖ ਦੌਰਾਂ ਦੀ ਸੂਚਨਾ ਮੁਕਾਬਲਾ ਸ਼ੁਰੂ ਹੋਣ ਤੋਂ ਪਹਿਲਾਂ ਦਿੱਤੀ ਜਾਵੇਗੀ।
5. ਮੁਕਾਬਲੇ ਦੌਰਾਨ ਪ੍ਰਾਂਤਕ, ਕੌਮੀ ਅਤੇ ਕੌਮਾਂਤਰੀ ਤਿੰਨੇ ਪੱਧਰਾਂ 'ਤੇ ਪ੍ਰਸ਼ਨ ਪੁੱਛੇ ਜਾ ਸਕਦੇ ਹਨ।

(2) ਭਾਸ਼ਣ ਕਲਾ (Elocution)

1. ਹਰ ਕਾਲਜ ਕੇਵਲ ਇੱਕ ਵਿਦਿਆਰਥੀ ਭੇਜ ਸਕਦਾ ਹੈ।
2. ਹਰ ਵਿਦਿਆਰਥੀ ਨੂੰ ਬੋਲਣ ਲਈ 4 ਤੋਂ 5 ਮਿੰਟ ਦਾ ਸਮਾਂ ਦਿੱਤਾ ਜਾਵੇਗਾ।
3. ਵਕਤਾ ਪੰਜਾਬੀ, ਹਿੰਦੀ, ਉਰਦੂ ਜਾਂ ਅੰਗਰੇਜ਼ੀ ਵਿੱਚ ਬੋਲ ਸਕਦਾ ਹੈ।
4. ਮੁਕਾਬਲੇ ਤੋਂ ਇੱਕ ਦਿਨ ਪਹਿਲਾਂ ਤਿੰਨ ਵਿਸ਼ੇ ਦਿੱਤੇ ਜਾਣਗੇ। ਇਨ੍ਹਾਂ ਤਿੰਨਾਂ ਵਿਸ਼ਿਆਂ ਵਿਚੋਂ ਇੱਕ ਵਿਸ਼ੇ ਤੇ ਬੋਲਣਾ ਹੋਵੇਗਾ।
5. ਵਕਤਾ ਦੇ ਬੋਲਣ ਦੀ ਪ੍ਰਬੀਨਤਾ, ਉਚਾਰਣ ਤੇ ਲਹਿਜ਼ੇ ਦੀ ਉੱਤਮਤਾ, ਵਿਸ਼ੇ ਦੀ ਪਕੜ ਅਤੇ ਅਨੁਕੂਲਤਾ ਨੂੰ ਤਰਜੀਹ ਦਿਤੀ ਜਾਵੇਗੀ।

(3) ਵਾਦ ਵਿਵਾਦ (Debate)

1. ਹਰ ਕਾਲਜ ਇਸ ਵੰਨਗੀ ਲਈ 2 ਵਿਦਿਆਰਥੀ ਭੇਜੇਗਾ ਜਿਨ੍ਹਾਂ ਵਿੱਚੋਂ ਇੱਕ ਪ੍ਰਤੀਯੋਗੀ ਵਿਸ਼ੇ ਦੇ ਹੱਕ ਵਿੱਚ ਅਤੇ ਦੂਸਰਾ ਪ੍ਰਤਿਯੋਗੀ ਵਿਸ਼ੇ ਦੇ ਵਿਰੋਧ ਵਿੱਚ ਬੋਲੇਗਾ। ਪੰਜਾਬੀ, ਹਿੰਦੀ, ਉਰਦੂ ਜਾਂ ਅੰਗਰੇਜ਼ੀ ਵਿੱਚੋਂ ਕੋਈ ਵੀ ਭਾਸ਼ਾ ਚੁਣੀ ਜਾ ਸਕਦੀ ਹੈ।
2. ਹਰ ਵਿਦਿਆਰਥੀ ਨੂੰ 4 ਤੋਂ 5 ਮਿੰਟ ਤੱਕ ਬੋਲਣ ਦਾ ਸਮਾਂ ਦਿੱਤਾ

ਜਾਵੇਗਾ। ਪਹਿਲੀ ਘੰਟੀ 4 ਮਿੰਟ ਬਾਅਦ ਅਤੇ ਦੂਸਰੀ 5 ਮਿੰਟ ਬਾਅਦ ਵੱਜੇਗੀ।

3. ਪ੍ਰਤੀਯੋਗੀਆਂ ਨੂੰ ਪਹਿਲਾਂ ਤੋਂ ਲਿਖੀ ਹੋਈ ਤਕਰੀਰ ਪੜ੍ਹਨ ਦੀ ਮਨਾਹੀ ਹੈ ਤੇ ਅਜਿਹੀ ਸਥਿਤੀ ਵਿਚ ਉਹ ਮੁਕਾਬਲੇ ਲਈ ਅਯੋਗ ਹੋਣਗੇ। ਪਰ ਉਹ ਅਜਿਹੀ ਪਰਚੀ ਲਿਖ ਸਕਦੇ ਹਨ ਜਿਸ ਤੇ ਆਪਣੇ ਜਾਂ ਵਿਰੋਧੀ ਵਕਤਾਵਾਂ ਦੇ ਨੁਕਤੇ ਤੁਰੰਤ ਲਿਖੇ ਹੋਏ ਹੋਣ।
4. ਵਿਸ਼ੇ ਦਾ ਐਲਾਨ ਪ੍ਰਤੀਯੋਗਤਾ ਤੋਂ ਇੱਕ ਦਿਨ ਪਹਿਲਾਂ ਕੀਤਾ ਜਾਵੇਗਾ ਅਤੇ ਜੁੱਟਾਂ ਦੀ ਤਰਤੀਬ ਤੋਂ ਬਾਅਦ ਪੱਖ ਵਿਪੱਖ ਵਿੱਚ ਬੋਲਣ ਲਈ ਆਖਿਆ ਜਾਵੇਗਾ।
5. ਪਹਿਲੇ ਵਕਤਾ ਨੂੰ 2 ਮਿੰਟ ਦਾ ਸਮਾਂ ਉਸਦੇ ਮੂਲ ਸਮੇਂ ਤੋਂ ਵੱਖਰਾ, ਵਿਸ਼ੇ ਨੂੰ ਸਮੇਟਣ ਲਈ ਦਿੱਤਾ ਜਾਵੇਗਾ।
6. ਨਿਰਣਾ, ਵਿਸ਼ਾ ਵਸਤੂ, ਭਾਸ਼ਾ, ਲਹਿਜ਼ਾ, ਉਚਾਰਣ, ਸਲੀਕਾ ਆਦਿ 'ਤੇ ਅਧਾਰਿਤ ਹੋਵੇਗਾ।

(4) ਕਾਵਿ ਉਚਾਰਣ (Poetic Recitation)

1. ਹਰ ਕਾਲਜ ਇੱਕ ਵਿਦਿਆਰਥੀ ਹੀ ਭੇਜ ਸਕਦਾ ਹੈ।
2. ਵੱਧ ਤੋਂ ਵੱਧ ਸਮਾਂ 5 ਮਿੰਟ ਹੋਵੇਗਾ। ਸੁਚੇਤ ਕਰਨ ਹਿਤ 4 ਮਿੰਟ 'ਤੇ ਘੰਟੀ ਵੱਜੇਗੀ।
3. ਕਵਿਤਾ ਪੰਜਾਬੀ, ਹਿੰਦੀ, ਉਰਦੂ ਜਾਂ ਅੰਗਰੇਜ਼ੀ ਭਾਸ਼ਾ ਵਿੱਚੋਂ ਕਿਸੇ ਇੱਕ ਵਿੱਚ ਹੋ ਸਕਦੀ ਹੈ।
4. ਇਹ 'ਕਾਵਿ ਉਚਾਰਣ' ਦਾ ਮੁਕਾਬਲਾ ਹੈ। ਇਸ ਲਈ ਰਚਨਾ ਪ੍ਰਤੀਯੋਗੀ ਦੀ ਆਪਣੀ ਲਿਖੀ ਜਾਂ ਕਿਸੇ ਵੀ ਕਵੀ ਦੀ ਲਿਖੀ ਹੋ ਸਕਦੀ ਹੈ।
5. ਨਿਰਣਾ, ਵਿਸ਼ੈ ਦੀ ਸਾਰਥਕਤਾ, ਭਾਸ਼ਾ ਦਾ ਸਹੀ ਉਚਾਰਣ ਅਤੇ ਲਹਿਜ਼ੇ ਦੀ ਪ੍ਰਬੀਨਤਾ 'ਤੇ ਆਧਾਰਿਤ ਹੋਵੇਗਾ।

ਭਾਗ ਤੀਜਾ-ਰੰਗਮੰਚੀ ਕਲਾਵਾਂ (Theatre Items)

(1) ਇਕਾਂਗੀ ਨਾਟਕ (One Act Play)

1. ਹਰ ਕਾਲਜ ਇਕ ਟੀਮ ਭੇਜ ਸਕਦਾ ਹੈ। ਸਮੇਂ ਦੀ ਹੱਦ 30 ਮਿੰਟ ਹੋਵੇਗੀ। ਟੀਮ ਜਾਂ ਨਾਟਕ ਸੰਬੰਧੀ ਜਾਣਕਾਰੀ ਦੇਣ ਦੇ ਸਮੇਂ ਨੂੰ ਵੀ ਸਮਾਂ-ਸੀਮਾ ਵਿਚ ਹੀ ਗਿਣਿਆ ਜਾਵੇਗਾ। ਸੁਚੇਤ ਕਰਨ ਹਿਤ 25 ਮਿੰਟ 'ਤੇ ਘੰਟੀ ਵੱਜੇਗੀ।
2. ਨਾਟਕ ਦੇ ਕਲਾਕਾਰਾਂ ਦੀ ਗਿਣਤੀ ਵੱਧ ਤੋਂ ਵੱਧ 9 ਹੋ ਸਕਦੀ ਹੈ।
3. ਸਟੇਜ ਸੈਟਿੰਗ ਲਈ ਕੇਵਲ 10 ਮਿੰਟ ਦਾ ਸਮਾਂ ਦਿੱਤਾ ਜਾਵੇਗਾ।
4. ਮੰਚ ਦੇ ਪਿਛੋਕੜ ਵਿੱਚੋਂ ਢੁਕਵਾਂ ਸੰਗੀਤ ਦਿੱਤਾ ਜਾ ਸਕਦਾ ਹੈ।
5. ਨਾਟਕ ਪੰਜਾਬੀ, ਹਿੰਦੀ, ਉਰਦੂ ਜਾਂ ਅੰਗਰੇਜ਼ੀ ਵਿੱਚੋਂ ਕਿਸੇ ਵੀ ਇੱਕ ਭਾਸ਼ਾ ਵਿੱਚ ਹੋ ਸਕਦਾ ਹੈ।
6. ਰੋਸ਼ਨੀ ਅਤੇ ਸਾਊਂਡ ਦੀ ਸਹੂਲਤ ਮੇਜ਼ਬਾਨ ਸੰਸਥਾ ਵੱਲੋਂ ਦਿੱਤੀ ਜਾਵੇਗੀ। ਵਿਸ਼ੇਸ਼ ਸਾਜ਼ੋ ਸਮਾਨ ਦਾ ਪ੍ਰਬੰਧ ਪ੍ਰਤੀਯੋਗੀਆਂ ਵੱਲੋਂ ਖ਼ੁਦ ਕੀਤਾ ਜਾਵੇਗਾ।
7. ਨਾਟਕ ਦੀ ਚੋਣ ਵੇਲੇ ਇਸ ਗੱਲ ਦਾ ਵਿਸ਼ੇਸ਼ ਧਿਆਨ ਰੱਖਿਆ ਜਾਵੇ ਕਿ ਨਾਟਕ ਦਾ ਵਿਸ਼ਾ ਵਸਤੂ ਵਿਦਿਆਰਥੀਆਂ/ਦਰਸ਼ਕਾਂ ਦੇ ਪੱਧਰ ਅਤੇ ਰੁਚੀ ਅਨੁਸਾਰ ਹੋਵੇ। ਨਾਟਕ ਸਾਡੀ ਪਰੰਪਰਾ, ਸਭਿਆਚਾਰ, ਸਮਾਜਿਕ ਜੀਵਨ ਅਤੇ ਧਾਰਮਿਕ ਭਾਵਨਾਵਾਂ ਦੇ ਅਨੁਕੂਲ ਹੋਣਾ ਚਾਹੀਦਾ ਹੈ। ਨਾਟਕ ਕਿਸੇ ਵੀ ਸੰਪਰਦਾਇ ਦੀਆਂ ਭਾਵਨਾਵਾਂ ਨੂੰ ਠੇਸ ਪਹੁੰਚਾਉਣ ਵਾਲਾ ਨਹੀਂ ਹੋਣਾ ਚਾਹੀਦਾ।
8. ਪੇਸ਼ਕਾਰੀ ਦੇ ਸੰਬੰਧ ਵਿੱਚ ਨਾਟਕ ਦੇ ਵਿਸ਼ੇ ਦਾ ਨਿਭਾਅ, ਨਿਰਦੇਸ਼ਨ ਅਤੇ ਅਦਾਕਾਰੀ ਦੇ ਮਿਆਰ ਨੂੰ ਤਰਜੀਹ ਦਿੱਤੀ ਜਾਵੇਗੀ।

(2) ਮੂਕ ਅਭਿਨਯ (Mime)

1. ਹਰ ਕਾਲਜ ਇਕ ਟੀਮ ਭੇਜ ਸਕਦਾ ਹੈ।
2. ਸਮੇਂ ਦੀ ਹੱਦ ਵੱਧ ਤੋਂ ਵੱਧ 5 ਮਿੰਟ ਹੋਵੇਗੀ। ਸੁਚੇਤ ਕਰਨ ਹਿਤ 4 ਮਿੰਟ 'ਤੇ ਘੰਟੀ ਵੱਜੇਗੀ।
3. ਟੀਮ ਵਿੱਚ ਵੱਧ ਤੋਂ ਵੱਧ 6 ਵਿਦਿਆਰਥੀ ਹੋ ਸਕਦੇ ਹਨ।
4. ਪਿੱਠਵਰਤੀ ਸੰਗੀਤ ਲਾਈਵ ਜਾਂ ਰਿਕਾਰਡਡ ਹੋ ਸਕਦਾ ਹੈ।
5. ਨਿਰਣੇ ਦਾ ਆਧਾਰ ਸੁਚੱਜੇ ਵਿਸ਼ੇ, ਪੇਸ਼ਕਾਰੀ ਦੀ ਰਚਨਾਤਮਕਤਾ, ਢੁਕਵੇਂ ਸੰਗੀਤ ਦੇ ਨਾਲ ਮੂਵਮੈਂਟ ਅਤੇ ਸਮੁੱਚੇ ਪ੍ਰਭਾਵ 'ਤੇ ਆਧਾਰਿਤ ਹੋਵੇਗਾ।

(3) ਸਕਿੱਟ (Skit)

1. ਹਰ ਕਾਲਜ ਇਕ ਟੀਮ ਭੇਜ ਸਕਦਾ ਹੈ।
2. ਸਮੇਂ ਦੀ ਸੀਮਾ ਵੱਧ ਤੋਂ ਵੱਧ 10 ਮਿੰਟ ਹੋਵੇਗੀ। ਸੁਚੇਤ ਕਰਨ ਹਿੱਤ 9 ਮਿੰਟ ’ਤੇ ਘੰਟੀ ਵੱਜੇਗੀ।
3. ਟੀਮ ਵਿੱਚ ਵੱਧ ਤੋਂ ਵੱਧ 6 ਵਿਦਿਆਰਥੀ ਹੋ ਸਕਦੇ ਹਨ।
4. ਪਿੱਠ ਵਰਤੀ ਸੰਗੀਤ ਲਾਈਵ ਜਾਂ ਰਿਕਾਰਡਡ ਹੋ ਸਕਦਾ ਹੈ।
5. ਸਕਿੱਟ ਵਿਅੰਗਾਤਮਕ ਤੇ ਹਾਸ-ਰਸ ਭਰਪੂਰ ਹੋਣੀ ਚਾਹੀਦੀ ਹੈ। ਕਿਸੇ ਵਿਅਕਤੀ ਵਿਸ਼ੇਸ਼ ਤੇ ਨਿੱਜੀ ਟੀਕਾ-ਟਿੱਪਣੀ, ਤੋਹਮਤਬਾਜ਼ੀ, ਚਰਿੱਤਰ-ਘਾਤ ਕਰਨ ਅਤੇ ਅਸ਼ਲੀਲਤਾ ਦੀ ਇਜਾਜ਼ਤ ਨਹੀਂ ਹੈ।
6. ਨਿਰਣਾ ਉਚਿੱਤ ਵਿਸ਼ੇ ਵਸਤੂ ਦੀ ਚੋਣ, ਅਦਾਕਾਰੀ, ਰੂਪ ਸੱਜਾ, ਸਮੁੱਚੀ ਰੂਪ-ਰੇਖਾ ਅਤੇ ਸਮੁੱਚੇ ਪ੍ਰਭਾਵ ਤੇ ਆਧਾਰਿਤ ਹੋਵੇਗਾ।

(4) ਮਿਮਿਕਰੀ (Mimicry)

1. ਹਰ ਕਾਲਜ ਸਿਰਫ ਇੱਕ ਵਿਦਿਆਰਥੀ ਭੇਜ ਸਕਦਾ ਹੈ।
2. ਸਮੇਂ ਦੀ ਹੱਦ ਵੱਧ ਤੋਂ ਵੱਧ 5 ਮਿੰਟ ਹੋਵੇਗੀ। ਸੁਚੇਤ ਕਰਨ ਹਿੱਤ 4 ਮਿੰਟ ’ਤੇ ਘੰਟੀ ਵੱਜੇਗੀ।
3. ਪ੍ਰਤੀਯੋਗੀ ਦੁਆਰਾ ਮਸ਼ੀਨਾਂ, ਜਾਨਵਰਾਂ ਦੀਆਂ ਆਵਾਜ਼ਾਂ, ਉੱਘੇ ਵਿਅਕਤੀਆਂ ਦੇ ਭਾਸ਼ਣ ਅਤੇ ਜਾਣੇ ਪਛਾਣੇ ਫਿਲਮੀ ਅਦਾਕਾਰਾਂ ਦੀ ਵਾਰਤਾਲਾਪ ਅਤੇ ਅਦਾਕਾਰੀ ਦੀ ਢੁਕਵੀਂ ਨਕਲ ਪੇਸ਼ ਕੀਤੀ ਜਾ ਸਕਦੀ ਹੈ।
4. ਨਕਲ ਕਰਨ ਦੀ ਪ੍ਰਤਿਭਾ, ਆਵਾਜ਼ਾਂ ਦੀ ਵੰਨਗੀ ਅਤੇ ਕਾਬਲੀਅਤ ਸਮੁੱਚੀ ਪੇਸ਼ਕਾਰੀ ਦੇ ਨਿਰਣੇ ਦਾ ਆਧਾਰ ਹੋਵੇਗੀ।

ਭਾਗ ਚੌਥਾ–ਕੋਮਲ ਕਲਾਵਾਂ (Fine Arts Items)

(1) ਮੌਕੇ ਤੇ ਚਿੱਤਰਕਾਰੀ (On the Spot Painting)

1. ਹਰ ਕਾਲਜ ਇੱਕ ਪ੍ਰਤੀਯੋਗੀ ਭੇਜ ਸਕਦਾ ਹੈ।
2. ਸਮੇਂ ਦੀ ਹੱਦ 2 ਘੰਟੇ 30 ਮਿੰਟ ਹੋਵੇਗੀ।
3. ਚਿੱਤਰਕਾਰੀ ਦਾ ਵਿਸ਼ਾ ਜੱਜਾਂ ਵੱਲੋਂ ਮੌਕੇ ’ਤੇ ਹੀ ਦੱਸਿਆ ਜਾਵੇਗਾ।
4. ਪੇਂਟਿੰਗ ਦਾ ਆਕਾਰ 22 ਇੰਚ×14 ਇੰਚ ਹੋਵੇਗਾ (ਹਾਫ਼ ਇੰਪਰੀਅਲ)।
5. ਪੇਂਟਿੰਗ ਕੇਵਲ ਆਇਲ ਐਕਰੈਲਿਕ, ਵਾਟਰ ਕਲਰ, ਪੋਸਟਰ ਅਤੇ ਪੇਸਟਲ ਰੰਗਾਂ ਵਿੱਚ ਹੀ ਹੋਣੀ ਚਾਹੀਦੀ ਹੈ।
6. ਪ੍ਰਤੀਯੋਗੀ, ਪੇਂਟਿੰਗ ਲਈ ਵਰਤਣ ਵਾਲਾ ਸਮਾਨ ਜਿਵੇਂ ਕਿ ਕਾਗਜ਼, ਬੁਰਸ਼, ਰੰਗ ਅਤੇ ਡਰਾਇੰਗ ਬੋਰਡ ਆਦਿ ਖ਼ੁਦ ਲੈ ਕੇ ਆਵੇਗਾ।

(2) ਕੋਲਾਜ਼ ਬਣਾਉਣਾ (Collage Making)

1. ਹਰ ਕਾਲਜ ਕੇਵਲ ਇੱਕ ਪ੍ਰਤੀਯੋਗੀ ਭੇਜ ਸਕਦਾ ਹੈ।
2. ਸਮੇਂ ਦੀ ਹੱਦ 2 ਘੰਟੇ 30 ਮਿੰਟ ਹੋਵੇਗੀ।
3. ਕੋਲਾਜ਼ ਬਣਾਉਣ ਦਾ ਵਿਸ਼ਾ ਮੌਕੇ ’ਤੇ ਹੀ ਦੱਸਿਆ ਜਾਵੇਗਾ।
4. ਪ੍ਰਤੀਯੋਗੀ, ਵਰਤੋਂ ਦਾ ਸਾਰਾ ਸਮਾਨ ਆਪ ਲੈ ਕੇ ਆਵੇਗਾ।
5. ਕੋਲਾਜ਼ ਦਾ ਆਕਾਰ ਲਗਭਗ 22 ਇੰਚ×14 ਇੰਚ ਹੋਵੇਗਾ।
6. ਤਸਵੀਰਾਂ ਆਦਿ ਕੱਟਣ ਲਈ ਕੈਂਚੀ ਦੀ ਵਰਤੋਂ ਮਨ੍ਹਾਂ ਹੈ।

(3) ਪੋਸਟਰ ਬਣਾਉਣਾ (Poster Making)

1. ਹਰ ਕਾਲਜ ਇੱਕ ਪ੍ਰਤੀਯੋਗੀ ਭੇਜ ਸਕਦਾ ਹੈ।
2. ਸਮੇਂ ਦੀ ਹੱਦ 2 ਘੰਟੇ 30 ਮਿੰਟ ਹੋਵੇਗੀ।
3. ਪੋਸਟਰ ਬਣਾਉਣ ਦਾ ਵਿਸ਼ਾ ਜੱਜਾਂ ਵੱਲੋਂ ਮੌਕੇ ’ਤੇ ਹੀ ਦੱਸਿਆ ਜਾਵੇਗਾ।
4. ਪ੍ਰਤਿਯੋਗੀ, ਵਰਤੋਂ ਲਈ ਸਾਰਾ ਸਮਾਨ ਬੁਰਸ਼, ਰੰਗ, ਚਾਰਟ ਆਦਿ ਖ਼ੁਦ ਲੈ ਕੇ ਆਵੇਗਾ।

(4) ਕਲੇਅ ਮਾਡਲਿੰਗ (Clay Modeling)

1. ਹਰ ਕਾਲਜ ਇੱਕ ਪ੍ਰਤੀਯੋਗੀ ਭੇਜ ਸਕਦਾ ਹੈ।
2. ਸਮੇਂ ਦੀ ਹੱਦ 2 ਘੰਟੇ 30 ਮਿੰਟ ਹੋਵੇਗੀ।
3. ਆਈਟਮ ਦਾ ਵਿਸ਼ਾ ਜੱਜਾਂ ਵੱਲੋਂ ਮੌਕੇ ’ਤੇ ਹੀ ਦੱਸਿਆ ਜਾਵੇਗਾ।
4. ਕੇਵਲ ਕਲੇਅ ਹੀ ਵਰਤਣ ਦੀ ਆਗਿਆ ਹੈ ਜੋ ਪ੍ਰਤੀਯੋਗੀ ਆਪਣੇ ਨਾਲ ਲੈ ਕੇ ਆਵੇਗਾ।
5. ਫੈਵੀਕੋਲ, ਪਲਾਸਟਰ ਆਫ਼ ਪੈਰਿਸ, ਤਾਰ, ਧਾਗਾ ਜਾਂ ਕਿਸੇ ਪ੍ਰਕਾਰ ਦਾ ਪਹਿਲਾਂ ਬਣਿਆ ਢਾਂਚਾ, ਖੋਲ ਆਦਿ ਵਰਤਣ ਦੀ ਮਨਾਹੀ ਹੈ।

(5) ਕਾਰਟੂਨਿੰਗ (Cartooning)

1. ਹਰ ਕਾਲਜ ਇੱਕ ਪ੍ਰਤੀਯੋਗੀ ਭੇਜ ਸਕਦਾ ਹੈ।
2. ਸਮੇਂ ਦੀ ਹੱਦ 2 ਘੰਟੇ 30 ਮਿੰਟ ਹੋਵੇਗੀ।
3. ਆਈਟਮ ਦਾ ਵਿਸ਼ਾ ਜੱਜਾਂ ਵੱਲੋਂ ਮੌਕੇ 'ਤੇ ਹੀ ਦੱਸਿਆ ਜਾਵੇਗਾ।
4. ਪ੍ਰਤਿਯੋਗੀ ਆਈਟਮ ਲਈ ਲੋੜੀਂਦਾ ਸਮਾਨ ਖ਼ੁਦ ਲੈ ਕੇ ਆਵੇਗਾ।
5. ਪੇਪਰ ਦਾ ਆਕਾਰ ਲਗਭਗ 22 ਇੰਚ×14 ਇੰਚ ਹੋਵੇਗਾ।

(6) ਰੰਗੋਲੀ (Rangoli)

1. ਹਰ ਕਾਲਜ ਇੱਕ ਪ੍ਰਤੀਯੋਗੀ ਭੇਜ ਸਕਦਾ ਹੈ।
2. ਸਮੇਂ ਦੀ ਹੱਦ 2 ਘੰਟੇ 30 ਮਿੰਟ ਹੋਵੇਗੀ।
3. ਆਈਟਮ ਦਾ ਵਿਸ਼ਾ ਮੌਕੇ 'ਤੇ ਹੀ ਦੱਸਿਆ ਜਾਵੇਗਾ।
4. ਪ੍ਰਤਿਯੋਗੀ ਵਰਤੋਂ ਲਈ ਸਾਰਾ ਸਮਾਨ ਖ਼ੁਦ ਲੈ ਕੇ ਆਵੇਗਾ। ਦੀਵੇ ਆਦਿ ਤੋਂ ਬਿਨਾਂ ਕਲਸ਼ ਜਾਂ ਕਿਸੇ ਵੀ ਪ੍ਰਕਾਰ ਦੀ ਪਹਿਲਾਂ ਬਣੀ ਵਸਤੂ ਵਰਤਣ ਦੀ ਮਨਾਹੀ ਹੈ। ਰੰਗੋਲੀ ਬਣਾਉਣ ਸਮੇਂ ਸੰਟੈਨਸਿਲ, ਫੁੱਟਾ, ਧਾਗਾ ਆਦਿ ਸਮੱਗਰੀ ਵਰਤਣ ਦੀ ਵੀ ਇਜਾਜ਼ਤ ਨਹੀਂ ਹੈ।
5. ਭਾਵਨਾਵਾਂ ਪ੍ਰਗਟਾਉਣ ਦਾ ਮਾਧਿਅਮ ਚਿੱਤਰਮਈ, ਰੰਗਾਂ ਦੀ ਵਿਸ਼ੇ ਅਨੁਸਾਰ ਚੋਣ ਅਤੇ ਪ੍ਰਤੀਕਾਤਮਿਕ ਹੋ ਸਕਦਾ ਹੈ।

(7) ਇੰਸਟਾਲੇਸ਼ਨ

1. ਹਰ ਕਾਲਜ ਇਕ ਟੀਮ ਭੇਜ ਸਕਦਾ ਹੈ ਅਤੇ ਟੀਮ ਵਿੱਚ ਵੱਧ ਤੋਂ ਵੱਧ 4 ਵਿਦਿਆਰਥੀ ਹੋ ਸਕਦੇ ਹਨ।
2. ਸਮੇਂ ਦੀ ਹੱਦ 2 ਘੰਟੇ 30 ਮਿੰਟ ਹੋਵੇਗੀ।
3. ਇੰਸਟਾਲੇਸ਼ਨ ਦਾ ਵਿਸ਼ਾ ਮੌਕੇ ਤੇ ਜੱਜਾਂ ਦੁਆਰਾ ਦਿੱਤਾ ਜਾਵੇਗਾ।
4. ਇੰਸਟਾਲੇਸ਼ਨ ਲਈ ਵੇਸਟ ਮਟੀਰੀਅਲ (ਫਾਲਤੂ ਸਮੱਗਰੀ) ਹੀ ਵਰਤਿਆ ਜਾਵੇਗਾ ਜੋ ਮੁਕਾਬਲੇ ਸਮੇਂ ਪ੍ਰਤਿਯੋਗੀ ਆਪਣੇ ਆਲੇ-ਦੁਆਲੇ ਤੋਂ ਵੀ ਲੈ ਸਕਦੇ ਹਨ। ਪਹਿਲਾਂ ਤੋਂ ਤਿਆਰ ਕੀਤੀਆਂ ਹੋਈਆਂ ਮੂਰਤੀਆਂ, ਫੋਟੋਆਂ ਜਾਂ ਬਜ਼ਾਰੂ ਵਸਤੂਆਂ ਦੀ ਵਰਤੋਂ ਕਰਨ ਦੀ ਮਨਾਹੀ ਹੈ।
5. ਪ੍ਰਤੀਯੋਗੀ ਬਾਕੀ ਕੋਮਲ ਕਲਾਵਾਂ (ਕਾਰਟੂਨਿੰਗ, ਪੇਂਟਿੰਗ, ਰੰਗੋਲੀ, ਪੋਸਟਰ ਮੇਕਿੰਗ, ਕੋਲਾਜ਼ ਅਤੇ ਕਲੇਅ ਮਾਡਲਿੰਗ) ਵਿੱਚ ਵਰਤੀ ਜਾਣ ਵਾਲੀ ਸਮਗਰੀ ਦੀ ਵਰਤੋਂ ਵੀ ਕਰ ਸਕਦੇ ਹਨ।
6. ਇੰਸਟਾਲੇਸ਼ਨ ਤੋਂ ਭਾਵ ਉਸ ਝਾਕੀ/ਦ੍ਰਿਸ਼ ਤੋਂ ਹੈ ਜੋ ਜੱਜਾਂ ਦੁਆਰਾ ਮੌਕੇ ਤੇ ਦਿੱਤੇ ਵਿਸ਼ੇ ਅਨੁਸਾਰ ਤਿਆਰ ਕੀਤੀ ਜਾਵੇਗੀ ਜਿਸ ਦਾ ਕੁੱਲ ਆਕਾਰ 5×5×5 ਫੁੱਟ ਤੋਂ ਵੱਧ ਨਹੀਂ ਹੋਣਾ ਚਾਹੀਦਾ। ਝਾਕੀ/ਦ੍ਰਿਸ਼ ਨਿਰਜੀਵ ਹੋਣਾ ਚਾਹੀਦਾ ਹੈ।

(8) ਫੋਟੋਗ੍ਰਾਫੀ

1. ਕਾਲਜ ਇਕ ਵਿਦਿਆਰਥੀ ਭੇਜ ਸਕਦਾ ਹੈ।
2. ਸਮੇਂ ਦੀ ਹੱਦ 2 ਘੰਟੇ 30 ਮਿੰਟ ਹੋਵੇਗੀ।
3. ਪ੍ਰਤਿਯੋਗੀ ਆਪਣਾ ਡਿਜ਼ੀਟਲ ਕੈਮਰਾ ਲੈ ਕੇ ਆਵੇਗਾ ਜੋ 12 ਮੈਗਾ-ਫਿਕਸਲ ਤੋਂ ਵੱਧ ਨਹੀਂ ਹੋਵੇਗਾ।
4. ਡਿਜ਼ੀਟਲ ਕੈਮਰੇ ਵਿਚ ਮੈਮਰੀ ਕਾਰਡ ਹੋਣਾ ਚਾਹੀਦਾ ਹੈ ਜੋ ਬਾਅਦ ਵਿਚ ਜੱਜਾਂ ਨੂੰ ਸੌਂਪ ਦੇਣਾ ਹੋਵੇਗਾ।
5. ਫੋਟੋਗ੍ਰਾਫੀ ਦਾ ਵਿਸ਼ਾ ਮੌਕੇ ’ਤੇ ਜੱਜਾਂ ਵੱਲੋਂ ਦੱਸ ਦਿੱਤਾ ਜਾਵੇਗਾ।
6. ਪ੍ਰਤਿਯੋਗੀ ਮੌਕੇ ’ਤੇ ਖਿੱਚੀਆਂ 5 ਉੱਤਮ ਫੋਟੋਆਂ ਜੱਜਾਂ ਪਾਸ ਜਮ੍ਹਾਂ ਕਰਵਾਏਗਾ।
7. ਪ੍ਰਤਿਯੋਗੀ ਲਈ ਫੋਟੋਗ੍ਰਾਫੀ ਦੌਰਾਨ ਕੈਮਰੇ ਦਾ ਲੈਂਜ਼ ਬਦਲਣ ਦੀ ਮਨਾਹੀ ਹੈ।
8. ਮੁਕਾਬਲੇ ਦੌਰਾਨ ਖਿੱਚੀ ਗਈ ਫੋਟੋ ਦੀ ਐਡੀਟਿੰਗ ਕਰਨੀ ਮਨ੍ਹਾਂ ਹੈ।
9. ਮੁਕਾਬਲੇ ਦੌਰਾਨ ਖਿੱਚੀਆਂ ਫੋਟੋਆਂ ਯੁਵਕ ਭਲਾਈ ਵਿਭਾਗ, ਪੰਜਾਬੀ ਯੂਨੀਵਰਸਿਟੀ, ਪਟਿਆਲਾ ਦੀ ਸੰਪਤੀ ਹੋਣਗੀਆਂ।
10. ਕਿਸੇ ਪ੍ਰਕਾਰ ਦੇ ਮੋਬਾਇਲ ਫੋਨ ਨਾਲ ਫੋਟੋ ਖਿੱਚਣ ਦੀ ਮਨਾਹੀ ਹੈ।
11. ਜੱਜਮੈਂਟ, ਫੋਟੋ ਦੇ ਪ੍ਰਭਾਵ, ਫੋਕਸ, ਕੰਪੋਜੀਸ਼ਨ, ਤਕਨੀਕੀ ਉਤਮਤਾ ਅਤੇ ਦਿੱਤੇ ਗਏ ਵਿਸ਼ੇ ਦੀ ਸਾਰਥਿਕਤਾ ਦੇ ਆਧਾਰ ’ਤੇ ਕੀਤੀ ਜਾਵੇਗੀ।
12. ਪ੍ਰਤਿਯੋਗੀ ਆਪਣੇ ਨਾਲ ਕਿਸੇ ਸਹਾਇਕ ਵਿਅਕਤੀ ਦੀ ਭਾਗੀਦਾਰੀ ਨਹੀਂ ਕਰੇਗਾ।

ਭਾਗ ਪੰਜਵਾਂ-ਨ੍ਰਿਤ ਕਲਾਵਾਂ (Dance Items)

(1) ਸ਼ਾਸਤਰੀ ਨ੍ਰਿਤ (Classical Dance)

1. ਹਰ ਕਾਲਜ ਕੇਵਲ ਇੱਕ ਪ੍ਰਤੀਯੋਗੀ ਹੀ ਭੇਜ ਸਕਦਾ ਹੈ।
2. ਸਮੇਂ ਦੀ ਹੱਦ 10 ਮਿੰਟ ਹੋਵੇਗੀ। ਸੁਚੇਤ ਕਰਨ ਹਿਤ 9 ਮਿੰਟ 'ਤੇ ਘੰਟੀ ਵੱਜੇਗੀ।
3. ਸ਼ਾਸ਼ਤਰੀ ਨ੍ਰਿਤ ਲਈ ਮਨੀਪੁਰੀ, ਭਰਤ ਨਾਟਿਅਮ, ਕਥਾਕਲੀ, ਕੱਥਕ, ਓੜੀਸੀ, ਕੁਚੀਪੁੜੀ, ਮੋਹਿਨੀ ਅੱਟਮ ਸ਼ੈਲੀਆਂ ਵਿੱਚੋਂ ਕੋਈ ਇੱਕ ਸ਼ੈਲੀ ਚੁਣੀ ਜਾ ਸਕਦੀ ਹੈ। ਸ਼ੈਲੀ ਦੀ ਚੋਣ ਪ੍ਰਤੀਯੋਗੀ 'ਤੇ ਨਿਰਭਰ ਕਰਦੀ ਹੈ।
4. ਤਿੰਨ ਸਹਿਯੋਗੀ ਕਲਾਕਾਰਾਂ ਦੀ ਇਜਾਜ਼ਤ ਹੈ। ਪੇਸ਼ਕਾਰੀ ਲਈ ਰਿਕਾਰਡਡ ਸੰਗੀਤ ਦੀ ਵਰਤੋਂ ਨਹੀਂ ਕੀਤੀ ਜਾ ਸਕਦੀ।
5. ਨਿਰਣਾ ਮੁੱਖ ਤੌਰ ਤੇ ਤਾਲ, ਤਕਨੀਕ, ਭਾਵਨਾਵਾਂ ਦਾ ਸੂਖਮ ਪ੍ਰਗਟਾਵਾ, ਪਹਿਰਾਵਾ, ਪਦ-ਚਾਲਨ ਅਤੇ ਸਮੁੱਚੀ ਕਲਾਤਮਕਤਾ 'ਤੇ ਆਧਾਰਿਤ ਹੋਵੇਗਾ।

(2) ਭੰਗੜਾ (Bhangra)

1. ਭੰਗੜੇ ਦੀ ਪੇਸ਼ਕਾਰੀ ਦਾ ਸਮਾਂ 10 ਮਿੰਟ ਹੋਵੇਗਾ। ਸੁਚੇਤ ਕਰਨ ਹਿਤ 9 ਮਿੰਟ ਤੇ ਘੰਟੀ ਵੱਜੇਗੀ।
2. ਪ੍ਰਤੀਯੋਗੀਆਂ ਦੀ ਗਿਣਤੀ ਅੱਠ ਅਤੇ ਸਹਿਯੋਗੀ ਕਲਾਕਾਰਾਂ ਦੀ ਗਿਣਤੀ 4 ਹੋਵੇਗੀ। ਵੱਧ ਤੋਂ ਵੱਧ ਤਿੰਨ ਸਾਜ਼ਿੰਦੇ ਹੋਣਗੇ।
3. ਭੰਗੜੇ ਦੀਆਂ ਬੋਲੀਆਂ ਵਿਦਿਆਰਥੀ ਹੀ ਪਾਵੇਗਾ। ਉਸ ਨੂੰ ਸਰਟੀਫਿਕੇਟ ਪ੍ਰਦਾਨ ਕੀਤਾ ਜਾਵੇਗਾ।
4. ਸਟੇਜ ਉਪਰ ਭੰਗੜੇ ਦੀ ਸ਼ੁਰੂਆਤ ਲਈ ਕੋਈ ਵੀ ਕਿਸੇ ਤਰ੍ਹਾਂ ਦਾ Occasion ਦਿਖਾਉਣ ਜਾਂ Ballet ਜਾਂ enactment ਜਾਂ ਦ੍ਰਿਸ਼ ਚਿਤਰਣ ਦੀ ਮਨਾਹੀ ਹੈ। ਪਰਦੇ ਤੋਂ ਪਿੱਛੇ ਸਿੱਧੀ ਐਂਟਰੀ ਹੋਣੀ ਚਾਹੀਦੀ ਹੈ ਤੇ ਬਾਅਦ ਵਿਚ ਨਾਚ ਖ਼ਤਮ ਹੋਣ ਤੇ ਨੱਚਦੇ ਹੋਏ ਹੀ ਸਟੇਜ ਤੋਂ ਬਾਹਰ ਜਾਣਾ ਚਾਹੀਦਾ ਹੈ। ਢੋਲੀ ਦੇ ਵਿਸ਼ੇਸ਼ ਵਿਅਕਤੀਗਤ ਪ੍ਰਦਰਸ਼ਨ ਦੀ ਮਨਾਹੀ ਹੈ।
5. ਭੰਗੜਾ ਪਾਉਂਦੇ ਸਮੇਂ ਕਲਾਕਾਰਾਂ ਦੇ ਪੈਰਾਂ ਵਿਚ ਘੁੰਗਰੂ ਬੰਨ੍ਹੇ ਹੋਣੇ ਚਾਹੀਦੇ ਹਨ। ਕਿਉਂਕਿ ਘੁੰਗਰੂਆਂ ਦੀ ਛਣਕਾਰ ਨਾਲ ਹੀ ਸਹੀ ਤਾਲ ਦਾ ਪਤਾ ਚਲਦਾ ਹੈ।
6. ਭੰਗੜੇ ਵਿਚ ਝੂੰਮਰ ਨਾਚ ਨੂੰ ਉਤਸ਼ਾਹਿਤ ਨਾ ਕੀਤਾ ਜਾਵੇ ਕਿਉਂਕਿ

ਝੂੰਮਰ ਨਾਚ ਆਪਣੇ ਆਪ ਵਿੱਚ ਇੱਕ ਸੰਪੂਰਨ ਨਾਚ ਹੈ। ਭੰਗੜੇ ਵਿਚ ਜਿਥੇ ਦੂਜੀਆਂ Formation ਬਣਾਈਆਂ ਜਾਂਦੀਆਂ ਹਨ ਉਥੇ ਗੋਲ ਦਾਇਰਾ (ਸਰਕਲ) ਵਿੱਚ ਨੱਚਿਆ ਜਾਵੇ।

7. ਬਾਜ਼ੀਗਰ ਐਕਸ਼ਨਾਂ ਅਤੇ ਡਬਲ/ਟਰਿੱਪਲ ਸਟੈਡਿੰਗ ਦੀ ਇਜ਼ਾਜ਼ਤ ਨਹੀਂ ਹੈ।
8. ਭੰਗੜੇ ਵਿਚ ਬੋਲੀਆਂ ਲੋਕ ਗਥਾਵਾਂ, ਲੋਕ ਗੀਤਾਂ ਤੇ ਆਧਾਰਿਤ ਹੋਣੀਆਂ ਚਾਹੀਦੀਆਂ ਹਨ। ਬੋਲੀਆਂ ਮਰਦਾਂ ਤੇ ਢੁਕਵੀਆਂ ਹੋਣੀਆਂ ਚਾਹੀਦੀਆਂ ਹਨ। ਲੋੜ ਅਨੁਸਾਰ ਹੀ ਤਾਲ ਨਾਲ ਮੇਲ ਖਾਂਦੀ ਬੋਲੀ ਪਾਉਣੀ ਚਾਹੀਦੀ ਹੈ। ਬੋਲੀਆਂ ਨੂੰ ਫ਼ਿਲਮੀ ਚਿਤਰਹਾਰ ਬਣਾ ਕੇ ਪੇਸ਼ ਨਾ ਕੀਤਾ ਜਾਵੇ।
9. ਸਟੇਜ ਤੇ ਪੇਸ਼ਕਾਰੀ ਸਮੇਂ ਭੰਗੜੇ ਵਿਚ ਸਾਜ਼ਿਦਿਆਂ ਦੁਆਰਾ ਢੋਲ, ਅਲਗੋਜ਼ੇ, ਤੂੰਬੀ, ਇਕਤਾਰਾ, ਚਿਮਟਾ ਅਤੇ ਬੁਗਦੂ ਸਾਜ਼ ਵਜਾਏ ਜਾ ਸਕਦੇ ਹਨ। ਸਾਜ਼ਿੰਦਿਆਂ ਦਾ ਪਹਿਰਾਵਾ ਟੀਮ ਤੋਂ ਅਲੱਗ ਹੋਵੇ।
10. ਢੋਲ ਦੇ ਦੋਵੇ ਪੁੜੇ ਚਮੜੇ ਦੇ ਹੋਣੇ ਚਾਹੀਦੇ ਹਨ ਅਤੇ ਢੋਲੀ ਕੋਲ ਮਾਈਕ ਦੀ ਮਨਾਹੀ ਹੋਵੇਗੀ।
11. ਭੰਗੜੇ ਦੀ ਸ਼ੁਰੂਆਤ ਢੋਲ ਦੇ ਡੱਗੇ ਤੋਂ ਹੀ ਹੋਵੇਗੀ। ਕੁਮੈਂਟਰੀ (ਵਾਰਤਕ, ਗੀਤ ਜਾਂ ਸ਼ੇਅਰ ਰੂਪ ਵਿਚ ਆਦਿ) ਵਰਜਿਤ ਹੈ। ਸਮਾਂ ਵੀ ਉਸ ਵਕਤ ਤੋਂ ਨੋਟ ਹੋਵੇਗਾ।
12. ਭੰਗੜੇ ਦੇ ਗਹਿਣਿਆਂ ਵਿਚ ਗਲ ਵਿੱਚ ਕੈਠਾਂ, ਤਵੀਤ, ਕੰਨਾਂ ਵਿੱਚ ਨੱਤੀਆਂ ਹੋਣ ਅਤੇ ਫੁੰਮਣ ਨਾ ਵਰਤੇ ਜਾਣ।
13. ਚੁਟਕੀਆਂ, ਤਾੜੀਆਂ, ਸੀਟੀਆਂ ਭੰਗੜੇ ਦਾ ਇੱਕ ਹਿੱਸਾ ਹਨ। ਇਸ ਲਈ ਇਨ੍ਹਾਂ ਨੂੰ ਪੇਸ਼ਕਾਰੀ ਦਾ ਹਿੱਸਾ ਬਣਾਇਆ ਜਾਵੇ।
14. ਭੰਗੜੇ ਦੀ ਪੇਸ਼ਕਾਰੀ ਦੀ ਸ਼ੁਰੂਆਤ ਸਮੇਂ ਖੁੰਡੇ, ਸੱਪ, ਕਾਟੋ ਦੀ ਸੀਮਤ ਸਮੇਂ ਲਈ ਵਰਤੋਂ ਕੀਤੀ ਜਾਵੇ। ਇਸ ਤੋਂ ਬਾਅਦ ਪ੍ਰਮਾਣਿਤ ਤਾਲਾਂ ਤੇ ਪੇਸ਼ਕਾਰੀ (Performance) ਦਿੱਤੀ ਜਾਵੇ। ਜਿਸ ਵਿੱਚ ਧਮਾਲਾਂ, ਫੁੰਮਣੀਆਂ, ਲਹਿਰੀਆਂ, ਲੁੱਡੀਆਂ, ਸਿਆਲਕੋਟੀਆ, ਪਠਾਨੀਆਂ, ਡੰਕਰਾਂ, ਚਾਲਾਂ ਨੂੰ ਸਹਿਜ ਤਰੀਕੇ ਨਾਲ ਪੇਸ਼ ਕੀਤਾ ਜਾਵੇ।
15. ਭੰਗੜਾ ਪਾਉਂਦੇ ਸਮੇਂ ਕਲਾਕਾਰਾਂ ਦੇ ਮੋਢੇ ਹਿਲਣ ਅਤੇ ਲਚਕ ਨਜ਼ਰ ਆਉਣੀ ਚਾਹੀਦੀ ਹੈ। ਭੰਗੜੇ ਦੌਰਾਨ ਕਲਾਕਾਰ ਭੰਗੜੇ ਦੇ ਤੇਜ਼ ਐਕਸ਼ਨ ਜਾਂ Creativity ਪੇਸ਼ ਕਰ ਸਕਦੇ ਹਨ।
16. ਭੰਗੜਾ ਨਾਚ ਵਿੱਚ ਕਲਾਸਿਕਤਾ ਨਾ ਹੋਵੇ।
17. ਭੰਗੜੇ ਦੀ ਪੇਸ਼ਕਾਰੀ ਸਮੇਂ ਪਹਿਰਾਵਾ - ਪਲੇਨ ਜਾਂ ਪ੍ਰਿੰਟ ਚਾਦਰਾ, ਸਫ਼ੈਦ ਕਮੀਜ਼ ਜਿਸਦੇ ਗਲੇ, ਤੇ ਕਢਾਈ ਹੋਵੇ, ਜੈਕਟ, ਪੱਗ, ਪੱਟੀ ਉਤੇ

ਗੋਟਾ ਜਾਂ ਕਢਾਈ ਹੋ ਸਕਦਾ ਹੈ।ਪੱਗ ਦੇ ਫਰਲੇ ਤੇ ਕੋਈ ਗੋਟਾ ਨਾ ਲੱਗਿਆ ਹੋਵੇ। ਫਰਲਾ (ਤੁਰਲਾ, ਟੌਹਰਾ ਆਦਿ) ਪੱਗ ਦਾ ਹੀ ਹਿੱਸਾ ਹੋਵੇ।

(3) ਗਿੱਧਾ (Gidha)

1. ਗਿੱਧੇ ਵਿਚ ਕੁੜੀਆਂ ਦੀ ਗਿਣਤੀ 9 ਤੋਂ 11 ਹੋਵੇਗੀ।
2. ਗਿੱਧੇ ਦੀ ਸ਼ੁਰੂਆਤ ਜਦੋ ਵੀ ਹੋਵੇ ਕਿਸੇ ਇੱਕ ਵਿਸ਼ੇ ਤੇ ਕੇਂਦਰਤ ਹੋਵੇ। ਗਿੱਧੇ ਦਾ ਸੰਬੰਧ ਪੰਜਾਬੀ ਵਰਤਾਰੇ ਨਾਲ ਹੋਵੇ।
3. ਗਿੱਧੇ ਦੀ ਪੇਸ਼ਕਾਰੀ ਦਾ ਸਮਾਂ 12 ਮਿੰਟ ਹੋਵੇਗਾ। ਸੁਚੇਤ ਕਰਨ ਹਿਤ 11 ਮਿੰਟ ਤੇ ਘੰਟੀ ਵੱਜੇਗੀ।
4. ਗਿੱਧੇ ਦੀ ਪੇਸ਼ਕਾਰੀ ਸਮੇਂ ਵਿਸ਼ੇ ਅਨੁਸਾਰ ਘੱਟ ਤੋਂ ਘੱਟ ਲੋੜੀਂਦਾ ਸਾਜੋ-ਸਮਾਨ ਹੀ ਸਟੇਜ ਤੇ ਲਿਆਂਦਾ ਜਾਵੇ। ਬੋਲੀ ਵਿੱਚ ਲੋੜੀਂਦੀ ਸਮਗਰੀ ਹੀ ਵਰਤੀ ਜਾਵੇ।
5. ਗਿੱਧੇ ਦੇ ਪਹਿਰਾਵੇ ਵਿੱਚ ਕਮੀਜ਼ ਨੀਵੀਂ ਹੋਵੇ, ਘੱਗਰੇ ਭਾਰੇ ਹੋਣ, ਸਲਵਾਰਾਂ ਭਾਰੀਆਂ ਹੋਣ, ਕਮੀਜ਼ ਦੀ ਬਾਂਹ ਪੂਰੀ ਕਫ਼ਾਂ ਵਾਲੀ ਜਾਂ ਪੌਣੀ ਜ਼ਰੂਰ ਹੋਣ। ਘੱਗਰੇ ਦੇ ਥੱਲੇ ਸਲਵਾਰ ਪਾਈ ਜਾਵੇ, ਪਜਾਮੀ ਨਹੀਂ। ਫੁਲਕਾਰੀ ਸਿਰ ਉਤੇ ਲਈ ਜਾਵੇ। ਗਿੱਧੇ ਦੀ ਡਰੈਸ ਪੂਰਨ ਰੂਪ ਵਿਚ ਪੰਜਾਬਣ ਮੁਟਿਆਰ ਦੀ ਦਿਖ ਨੂੰ ਸ਼ੋਭਦੀ ਹੋਵੇ।
6. ਪਹਿਰਾਵੇ ਦੀ ਲੋੜ ਅਨੁਸਾਰ ਹੀ ਸਜਾਵਟ ਕੀਤੀ ਜਾਵੇ। ਜ਼ਿਆਦਾ ਸ਼ੀਸ਼ਿਆਂ ਤੇ ਚਮਕ ਨਾਲ ਚਮਕੀਲੀ ਜਾਂ ਭੜਕੀਲੀ ਨਾ ਬਣਾਈ ਜਾਵੇ। ਮੇਕੱਅਪ ਜ਼ਿਆਦਾ ਭੜਕੀਲਾ ਨਾ ਹੋਵੇ।
7. ਪਰਾਂਦਾ ਕੇਸਾਂ ਵਿੱਚ ਗੁੰਦਿਆ ਹੋਣਾ ਚਾਹੀਦਾ ਹੈ।
8. ਗਿੱਧੇ ਵਿੱਚ ਗੀਤਾਂ ਦੇ ਗਾਇਣ ਸਮੇਂ ਉਸਦੇ ਨਿਭਾਅ ਦਾ ਖਾਸ ਖਿਆਲ ਰੱਖਿਆ ਜਾਵੇ। ਗਿੱਧਾ ਪੱਬਾਂ ਭਾਰ, ਅੱਡੀ ਦੀ ਧਮਕ ਨਾਲ ਇੱਕ ਰਿਦਮ ਵਿਚ ਨੱਚਿਆ ਜਾਵੇ ਨਾ ਕਿ ਛੱੜਪੇ ਮਾਰੇ ਜਾਣ।
9. ਗੀਤ ਅਤੇ ਬੋਲੀਆਂ ਦੀ ਗਾਉਣ ਸ਼ੈਲੀ ਸਥਾਪਤ ਲੋਕ-ਧਾਰਾ ਦੀ ਤਰਜ਼ ਤੇ ਹੋਣੀ ਚਾਹੀਦੀ ਹੈ। ਬੋਲੀਆਂ ਰਿਸ਼ਤਿਆਂ ਅਤੇ ਸਬੰਧਤ ਵਿਸ਼ੇ ਨਾਲ ਢੁਕਦੀਆਂ ਹੋਣ। ਅਸੱਭਿਅਕ ਬੋਲੀਆਂ ਦੀ ਮਨਾਹੀ ਹੈ।
10. ਪੇਸ਼ਕਾਰੀ ਦੌਰਾਨ ਸਟੇਜ ਤੇ ਪੁਸ਼ਾਕ ਦੀ ਅਦਲਾ-ਬਦਲੀ ਨਹੀਂ ਹੋਣੀ ਚਾਹੀਦੀ।
11. ਇਕ ਸਾਜ਼ ਕੇਵਲ ਢੋਲਕੀ ਦੀ ਆਗਿਆ ਹੈ। ਢੋਲਕੀ ਵਾਦਕ ਵਿਦਿਆਰਥਣ ਵੀ ਹੋ ਸਕਦੀ ਹੈ ਜਿਸ ਨੂੰ ਪ੍ਰਤੀਯੋਗੀ ਸਰਟੀਫਿਕੇਟ ਦਿੱਤਾ ਜਾਵੇਗਾ।

2. ਅੰਤਰ-ਖੇਤਰੀ ਲੋਕ ਮੇਲਾ

ਭਾਗ ਪਹਿਲਾ-ਮੰਚੀ ਲੋਕ ਕਲਾਵਾਂ

1. ਰਵਾਇਤੀ ਲੋਕ-ਗੀਤ (ਲੰਮੀਆਂ ਹੇਕਾਂ ਵਾਲੇ)
2. ਲੋਕ-ਸਾਜ਼
3. ਕਵੀਸ਼ਰੀ
4. ਕਲੀ ਗਾਇਣ
5. ਵਾਰ-ਗਾਇਣ
6. ਪਹਿਰਾਵਾ ਪਰਦਰਸ਼ਨੀ ਰਵਾਇਤੀ
7. ਸੰਮੀ ਲੋਕ-ਨਾਚ
8. ਝੂੰਮਰ ਲੋਕ-ਨਾਚ
9. ਮਲਵਈ ਗਿੱਧਾ (ਮਰਦਾਂ ਦਾ ਗਿੱਧਾ)
10. ਲੁੱਡੀ ਲੋਕ-ਨਾਚ (ਲੜਕੀਆਂ)
11. ਲੁੱਡੀ ਲੋਕ-ਨਾਚ (ਲੜਕੇ)
12. ਪੰਜਾਬੀ ਲੋਕਧਾਰਾ ਅਤੇ ਸਭਿਆਚਾਰ ਕੁਇਜ਼
13. ਪੰਜਾਬੀ ਲੋਕਧਾਰਾ ਅਤੇ ਸਭਿਆਚਾਰ ਲਘੂ ਫ਼ਿਲਮ

(1) ਰਵਾਇਤੀ ਲੋਕ-ਗੀਤ (ਲੰਮੀਆਂ ਹੇਕਾਂ ਵਾਲੇ)

1. ਹਰ ਕਾਲਜ ਇਕ ਟੀਮ ਭੇਜ ਸਕਦਾ ਹੈ।
2. ਰਵਾਇਤੀ ਲੋਕ-ਗੀਤ ਗਾਉਣ ਵਾਲੇ ਵਿਦਿਆਰਥੀਆਂ ਦੀ ਗਿਣਤੀ 2 ਤੋਂ 4 ਹੋ ਸਕਦੀ ਹੈ।
3. ਗਾਉਣ ਦਾ ਸਮਾਂ ਵੱਧ ਤੋਂ ਵੱਧ 4 ਮਿੰਟ ਹੋਵੇਗਾ। ਸੁਚੇਤ ਕਰਨ ਹਿਤ 3 ਮਿੰਟ 'ਤੇ ਘੰਟੀ ਵੱਜੇਗੀ।
4. ਰਵਾਇਤੀ ਲੋਕ-ਗੀਤ ਦੀ ਪੇਸ਼ਕਾਰੀ ਪਰੰਪਰਾਗਤ ਰਵਾਇਤੀ ਢੰਗ ਨਾਲ ਹੀ ਹੋਣੀ ਚਾਹੀਦੀ ਹੈ।
5. ਰਵਾਇਤੀ ਲੋਕ-ਗੀਤ ਗਾਉਣ ਸਮੇਂ ਕਿਸੇ ਵੀ ਸਾਜ਼ ਦੀ ਵਰਤੋਂ ਕਰਨੀ ਮਨ੍ਹਾ ਹੈ।

(2) ਲੋਕ-ਸਾਜ਼

1. ਹਰ ਕਾਲਜ ਇਕ ਵਿਦਿਆਰਥੀ ਭੇਜ ਸਕਦਾ ਹੈ।
2. ਸਮੇਂ ਦੀ ਹੱਦ 4 ਮਿੰਟ ਹੋਵੇਗੀ। ਸੁਚੇਤ ਕਰਨ ਹਿਤ 3 ਮਿੰਟ 'ਤੇ ਘੰਟੀ ਵੱਜੇਗੀ। ਹਰ ਕਾਲਜ ਨਿਮਨ-ਲਿਖਤ ਸਾਜ਼ਾਂ ਵਿਚੋਂ ਕਿਸੇ ਇਕ ਸਾਜ਼ ਲਈ ਇੱਕ ਵਿਦਿਆਰਥੀ ਭੇਜ ਸਕਦਾ ਹੈ: ਸਾਰੰਗੀ, ਢੋਲ, ਢੋਲਕ,

ਤੂੰਬਾ, ਤੂੰਬੀ, ਛੈਣੇ, ਢੱਡ, ਅਲਗੋਜ਼ੇ, ਚਿਮਟਾ, ਖੜਤਾਲਾਂ, ਘੜਾ, ਡੱਫਲੀ, ਬੁਘਦੂ, ਵੰਝਲੀ।

3. ਸਿਰਫ਼ ਲੋਕ-ਧੁਨਾਂ ਦੀ ਹੀ ਆਗਿਆ ਹੈ।
4. ਪ੍ਰਤਿਯੋਗੀ ਆਪਣਾ ਸਾਜ਼ ਆਪ ਲੈ ਕੇ ਆਵੇਗਾ।
5. ਇੱਕ ਸਹਿਯੋਗੀ ਕਲਾਕਾਰ ਦੀ ਆਗਿਆ ਹੈ, ਜੋ ਕੇਵਲ ਲੋਕ-ਸਾਜ਼ ਹੀ ਵਜਾਏਗਾ।

(3) ਕਵੀਸ਼ਰੀ

1. ਹਰ ਕਾਲਜ ਇੱਕ ਟੀਮ ਭੇਜ ਸਕਦਾ ਹੈ, ਜਿਸ ਵਿੱਚ ਘੱਟ ਤੋਂ ਘੱਟ 2 ਅਤੇ ਵੱਧ ਤੋਂ ਵੱਧ 3 ਵਿਦਿਆਰਥੀ/ਵਿਦਿਆਰਥਣਾਂ ਹੋ ਸਕਦੇ ਹਨ।
2. ਸਮੇਂ ਦੀ ਹੱਦ ਵੱਧ ਤੋਂ ਵੱਧ 4 ਮਿੰਟ ਹੋਵੇਗੀ। ਸੁਚੇਤ ਕਰਨ ਹਿਤ 3 ਮਿੰਟ 'ਤੇ ਘੰਟੀ ਵੱਜੇਗੀ।
3. ਕੋਈ ਵੀ ਸਾਜ਼ ਵਰਤਣ ਦੀ ਆਗਿਆ ਨਹੀਂ ਹੈ।
4. ਪੇਸ਼ ਕੀਤੀ ਜਾਣ ਵਾਲੀ ਰਚਨਾ ਕਿਸੇ ਸਥਾਪਿਤ ਕਵੀਸ਼ਰ ਦੀ ਹੀ ਹੋਣੀ ਚਾਹੀਦੀ ਹੈ। ਉਸ ਨੂੰ ਕੇਵਲ ਪਰੰਪਰਕ ਕਵੀਸ਼ਰੀ ਗਾਇਨ ਅੰਦਾਜ਼ ਵਿੱਚ ਹੀ ਪੇਸ਼ ਕੀਤਾ ਜਾ ਸਕਦਾ ਹੈ।

(4) ਕਲੀ ਗਾਇਣ

1. ਹਰੇਕ ਕਾਲਜ ਇਕ ਟੀਮ ਭੇਜ ਸਕਦਾ ਹੈ।
2. ਪ੍ਰਤੀਯੋਗੀਆਂ ਦੀ ਗਿਣਤੀ ਵੱਧ ਤੋਂ ਵੱਧ 3 ਤੱਕ ਹੋਣੀ ਚਾਹੀਦੀ ਹੈ।
3. 2 ਸਹਿਯੋਗੀ ਕਲਾਕਾਰ ਲਏ ਜਾ ਸਕਦੇ ਹਨ।
4. ਸਮੇਂ ਦੀ ਹੱਦ ਵਧ ਤੋਂ ਵਧ 7 ਮਿੰਟ ਹੋਵੇਗੀ। ਸੁਚੇਤ ਕਰਨ ਹਿਤ ਘੰਟੀ 6 ਮਿੰਟ 'ਤੇ ਵੱਜੇਗੀ।
5. ਪਰੰਪਰਾਗਤ ਅਤੇ ਰਵਾਇਤੀ ਕਲੀਆਂ ਨੂੰ ਹੀ ਪੇਸ਼ ਕਰਨ ਦੀ ਆਗਿਆ ਹੈ।
6. ਸਿਰਫ਼ ਲੋਕ ਸਾਜ਼ਾਂ (ਢੱਡ, ਸਾਰੰਗੀ, ਤੂੰਬਾ, ਅਲਗੋਜ਼ਾ) ਦੀ ਆਗਿਆ ਹੈ। ਗਾਇਕਾਂ ਨੂੰ ਸਿਰਫ਼ ਕਲੀ ਛੰਦ ਗਾਉਣ ਦੀ ਆਗਿਆ ਹੈ।

(5) ਵਾਰ-ਗਾਇਣ

1. ਕਾਲਜ ਇਕ ਟੀਮ ਭੇਜ ਸਕਦਾ ਹੈ।
2. ਪ੍ਰਤੀਯੋਗੀਆਂ ਦੀ ਵੱਧ ਤੋਂ ਵੱਧ ਗਿਣਤੀ 4 ਹੋ ਸਕਦੀ ਹੈ। ਇਨ੍ਹਾਂ ਵਿੱਚ 2 ਸਹਿਯੋਗੀ ਕਲਾਕਾਰ ਸ਼ਾਮਿਲ ਹੋਣਗੇ। ਜੇਕਰ ਸਹਿਯੋਗੀ ਕਲਾਕਾਰ ਬਕਾਇਦਾ ਤੌਰ 'ਤੇ ਉਸੇ ਹੀ ਕਾਲਜ ਦੇ ਵਿਦਿਆਰਥੀ ਹੋਣ ਤਾਂ ਉਹ ਸਾਰੇ ਹੀ ਗਾ ਸਕਦੇ ਹਨ।

3. ਸਮੇਂ ਦੀ ਹੱਦ ਵੱਧ ਤੋਂ ਵੱਧ 5 ਮਿੰਟ ਹੋਵੇਗੀ। ਸੁਚੇਤ ਕਰਨ ਹਿੱਤ 4 ਮਿੰਟ ਤੇ ਘੰਟੀ ਵੱਜੇਗੀ।
4. ਮਹਾਰਾਜਾ ਰਣਜੀਤ ਸਿੰਘ, ਸਰਦਾਰ ਸ਼ਾਮ ਸਿੰਘ ਅਟਾਰੀ ਵਾਲਾ, ਸ਼ਹੀਦ-ਏ-ਆਜ਼ਮ ਭਗਤ ਸਿੰਘ, ਸਰਦਾਰ ਊਧਮ ਸਿੰਘ, ਬਾਬਾ ਫੂਲਾ ਸਿੰਘ, ਸਰਦਾਰ ਹਰੀ ਸਿੰਘ ਨਲੂਆ ਆਦਿ ਮਹਾਨ ਵਿਅਕਤੀਆਂ ਦੀ ਬਹਾਦਰੀ ਵਾਲੇ ਕਾਰਨਾਮਿਆਂ ਨੂੰ ਦਰਸਾਉਂਦੀਆਂ ਵਾਰਾਂ ਨੂੰ ਹੀ ਪੇਸ਼ ਕਰਨ ਦੀ ਆਗਿਆ ਹੈ।
5. ਸਿਰਫ਼ ਲੋਕ ਸਾਜ਼ ਢੱਡ ਅਤੇ ਸਾਰੰਗੀ ਵਜਾਉਣ ਦੀ ਆਗਿਆ ਹੈ ਅਤੇ ਗਾਇਕ ਨੂੰ ਕੇਵਲ ਵਾਰਾਂ ਦੇ ਪਰੰਪਰਕ ਛੰਦਾਂ ਵਿੱਚ ਹੀ ਵਾਰ ਗਾਉਣ ਦੀ ਪ੍ਰਵਾਨਗੀ ਹੈ।

(6) ਪਹਿਰਾਵਾ ਪਰਦਰਸ਼ਨੀ ਰਵਾਇਤੀ

1. ਹਰ ਕਾਲਜ ਇੱਕ ਪ੍ਰਤੀਯੋਗੀ ਭੇਜ ਸਕਦਾ ਹੈ।
2. ਮੰਚ ਉਪਰ ਪ੍ਰਦਰਸ਼ਨ ਲਈ ਸਮੇਂ ਦੀ ਹੱਦ ਵੱਧ ਤੋਂ ਵੱਧ 1 ਮਿੰਟ ਹੋਵੇਗੀ।
3. ਵਿਦਿਆਰਥੀ ਸਿਰਫ ਪਰੰਪਰਕ ਲੋਕ-ਪਹਿਰਾਵੇ ਵਿੱਚ ਮੰਚ ’ਤੇ ਆਵੇਗਾ।
4. ਭਾਗ ਲੈਣ ਵਾਲੇ ਵਿਦਿਆਰਥੀ ਵੱਲੋਂ ਮੰਚ ’ਤੇ ਸੰਬੰਧਿਤ ਸਮੱਗਰੀ ਲਿਆਉਣ ਲਈ ਕਿਸੇ ਵੀ ਸਹਿਯੋਗੀ ਦੀ ਇਜਾਜ਼ਤ ਨਹੀਂ ਹੈ ਅਤੇ ਪ੍ਰਤੀਯੋਗੀ ਕੇਵਲ ਪਹਿਰਾਵੇ ਦਾ ਪ੍ਰਦਰਸ਼ਨ ਹੀ ਕਰਨਗੇ ਨਾ ਕਿ ਮੰਚ ’ਤੇ ਕੋਈ ਅਭਿਨਯ ਕਰਕੇ ਦਿਖਾਉਣਗੇ।
5. ਅਸ਼ਲੀਲ/ਭੱਦੇ ਪ੍ਰਦਰਸ਼ਨ ਦੀ ਮਨਾਹੀ ਹੈ।
6. ਮੰਚ ਉਪਰ ਕੁਝ ਵੀ ਬੋਲਣ ਦੀ ਆਗਿਆ ਨਹੀਂ ਹੈ।

(7) ਸੰਮੀ ਲੋਕ-ਨਾਚ

1. ਸੰਮੀ ਮੁਟਿਆਰਾਂ ਦਾ ਨਾਚ ਹੈ। ਪ੍ਰਤੀਯੋਗੀਆਂ ਦੀ ਗਿਣਤੀ 10 ਤੋਂ 12 ਹੋ ਸਕਦੀ ਹੈ। ਇਨ੍ਹਾਂ ਵਿੱਚ ਇੱਕ ਮੁਟਿਆਰ ਸੰਮੀ ਵੀ ਬਣਾਈ ਜਾ ਸਕਦੀ ਹੈ।
2. ਸਮੇਂ ਦੀ ਹੱਦ 10 ਮਿੰਟ ਹੋਵੇਗੀ। ਸੁਚੇਤ ਕਰਨ ਹਿਤ 9 ਮਿੰਟ ਤੇ ਘੰਟੀ ਵੱਜੇਗੀ।
3. ਸਹਿਯੋਗੀ ਕਲਾਕਾਰਾਂ ਦੀ ਗਿਣਤੀ ਤਿੰਨ ਹੋ ਸਕਦੀ ਹੈ।
4. ਸੰਮੀ ਗਾਇਕ ਕਲਾਕਾਰ ਵਿਦਿਆਰਥੀ ਹੀ ਹੋਵੇਗਾ। ਉਸ ਨੂੰ ਸਰਟੀਫਿਕੇਟ ਦਿੱਤਾ ਜਾਵੇਗਾ।

5. ਸੰਮੀ ਦੇ ਪਹਿਰਾਵੇ ਵਿਚ ਕਾਲਰਾਂ ਵਾਲੀਆਂ ਪੂਰੀਆਂ ਕਫ਼ਾਂ ਵਾਲੀਆਂ ਬਾਹਾਂ ਅਤੇ ਬਟਨਾਂ ਵਾਲੀਆਂ ਕੁੜਤੀਆਂ ਹੋਣੀਆਂ ਚਾਹੀਦੀਆਂ ਹਨ। ਘੱਗਰੀਆਂ ਥੋੜ੍ਹੀਆਂ ਉਚੀਆਂ, ਅਤੇ ਰੰਗ-ਬਰੰਗੀਆਂ ਹੋਣੀਆਂ ਚਾਹੀਦੀਆਂ ਹਨ। ਜੋੜੀਆਂ ਅਨੁਸਾਰ ਵੀ ਰੰਗ ਪਾਏ ਜਾ ਸਕਦੇ ਹਨ।
6. ਸੰਮੀ ਨਾਚ ਵਿਚ ਸਿਰ ਗੁੰਦਣ ਸਮੇਂ ਮੀਢੀਆਂ ਗੁੰਦੀਆਂ ਹੋਣ ਜਾਂ ਸਿਰ ਗੁੰਦ ਕੇ ਉਚਾ ਸਿਰ ਕੀਤਾ ਹੋਵੇ।
7. ਸੰਮੀ ਨਾਚ ਦੀ ਪੇਸ਼ਕਾਰੀ ਅਸਲ ਵਿਚ ਸਿਰ ਤੇ ਗਿਲਾਸ ਜਾਂ ਘੜਾ ਰੱਖ ਕੇ ਤੇ ਚੁਟਕੀਆਂ ਮਾਰ ਕੇ ਹੋਣੀ ਚਾਹੀਦੀ ਹੈ। ਸੰਮੀ ਵਿਚ ਝੂੰਮਰ ਨਾਚ ਦੇ ਸਟੈਪ ਵਰਜਿਤ ਹਨ।
8. ਗਹਿਣੇ ਚਾਂਦੀ (ਸਿਲਵਰ) ਦੇ ਹੋਣੇ ਚਾਹੀਦੇ ਹਨ।
9. ਗਲ ਵਿੱਚ ਕੈਂਠੀ, ਪੈਰੀਂ ਭਾਰੀ ਪੰਜੇਬਾਂ, ਹੱਥੀ ਬਾਹੀ, ਮੱਥੇ ਬਿੰਦੀ ਟਿੱਕਾ, ਕੰਨੀ ਝੁਮਕੇ ਤੇ ਕਮਰਕੱਸਾ ਹੋਣ।
10. ਸੰਮੀ ਨਾਚ ਵਿਚ ਦੋ ਸਾਜ਼ੀ ਹੋਣਗੇ। ਸੰਮੀ ਨਾਚ ਵਿਚ ਸਾਰੰਗੀ ਜਾਂ ਵੰਝਲੀ ਤੇ ਢੋਲ ਹੀ ਵਰਤਿਆ ਜਾਵੇ। ਅਲਗੋਜ਼ਿਆਂ ਦੀ ਵਰਤੋਂ ਨਾ ਹੋਵੇ।

(8) ਝੂੰਮਰ ਲੋਕ-ਨਾਚ

1. ਪ੍ਰਤੀਯੋਗੀਆਂ ਦੀ ਗਿਣਤੀ 8 ਤੋਂ 10 ਹੋਵੇਗੀ।
2. ਸਮੇਂ ਦੀ ਹੱਦ 10 ਮਿੰਟ ਹੋਵੇਗੀ। ਸੁਚੇਤ ਕਰਨ ਹਿਤ ਘੰਟੀ 9 ਮਿੰਟ ਤੇ ਵੱਜੇਗੀ।
3. ਸਹਿਯੋਗੀ ਕਲਾਕਾਰਾਂ ਦੀ ਗਿਣਤੀ ਤਿੰਨ ਹੋ ਸਕਦੀ ਹੈ।
4. ਝੂੰਮਰ ਦਾ ਗਾਇਕ ਵਿਦਿਆਰਥੀ ਹੀ ਹੋਵੇ। ਉਸ ਨੂੰ ਸਰਟੀਫਿਕੇਟ ਦਿੱਤਾ ਜਾਵੇਗਾ।
5. ਝੂੰਮਰ ਨੀਲੀ ਦੀ, ਝੂੰਮਰ ਰਾਵੀ ਦੀ, ਅਤੇ ਲੰਮੇ ਦੀ ਝੂੰਮਰ ਪਾਈ ਜਾਵੇ।
6. ਝੂੰਮਰ ਦੀ ਪੁਸ਼ਾਕ ਵਿਚ ਖੁੱਲ੍ਹਾ ਕਲੀਆਂ ਵਾਲਾ ਚੋਲਾ, ਡੱਬੀਦਾਰ ਚਾਦਰਾ, ਪੱਗ, ਪੈਰੀ ਜੁਤੀ ਤੇ ਪੈਰਾਂ ਵਿਚ ਘੁੰਗਰੂ ਬੰਨ੍ਹੇ ਹੋਣੇ ਚਾਹੀਦੇ ਹਨ।ਪੱਗ ਦਾ ਇਕ ਪਾਸੇ ਲੰਮਾ ਟੋਰ੍ਹਾ ਹੋਵੇ।
7. ਇਸ ਨਾਚ ਵਿਚ ਔਰਤਾਂ ਵਾਂਗ ਠੁਮਕੇ ਨਾ ਲਗਾਏ ਜਾਣ। (ਠੁਮਕੇ ਲਗਾਉਣੇ ਵਰਜਿਤ ਹਨ ਅਤੇ ਨਾਚ ਵਿੱਚ ਡਰਾਮਾ ਵੀ ਵਰਜਿਤ ਹੈ।)
8. ਢੋਲ ਸ਼ਟੀ ਰਹਿਤ ਹੋਵੇ। ਡੱਗੇ ਤੇ ਹੱਥ ਨਾਲ ਢੋਲ ਵਜਾਉਣਾ ਹੈ।
9. ਝੂੰਮਰ ਸ਼ੁਰੂ ਹੋਣ ਤੋਂ ਪਹਿਲਾਂ ਸੱਦ ਲਾ ਸਕਦੇ ਹਾਂ। ਝੂੰਮਰੀ ਝੂੰਮਰ ਪਾਉਂਦੇ ਹੀ ਸਟੇਜ ਤੇ ਆਉਣਗੇ। ਨਾਚ ਕਰਦੇ ਸਮੇਂ ਇੱਕਲੇ-ਇਕੱਲੇ

ਪ੍ਰਤੀਯੋਗੀ ਡਬਲ ਤੋੜੇ ਤੇ ਅੰਦਰ ਤੇ ਬਾਹਰ ਆਉਣੇ ਚਾਹੀਦੇ ਹਨ।

10. ਝੂੰਮਰ ਦੇ ਸਾਜਾਂ ਵਿਚ ਢੋਲ ਤੇ ਵੰਝਲੀ ਹੀ ਹੋਵੇ। ਝੂੰਮਰ ਵਿਚ ਕੁੜੀਆਂ ਵਾਲੀ ਬੋਲੀ ਪਾਉਣ ਦੀ ਸਖ਼ਤ ਮਨਾਹੀ ਹੈ।

(9) ਮਲਵਈ ਗਿੱਧਾ (ਮਰਦਾਂ ਦਾ ਗਿੱਧਾ)

1. ਮਲਵਈ ਗਿੱਧੇ ਵਿਚ ਵੱਧ ਤੋਂ ਵੱਧ 12 ਪ੍ਰਤੀਯੋਗੀ ਅਤੇ 3 ਸਾਜੀ ਹੋਣਗੇ ਜੋ ਢੋਲਕੀ, ਤੂੰਬਾ, ਅਲਗੋਜ਼ਾ ਵਜਾਉਣਗੇ।
2. ਸਮੇ ਦੀ ਹੱਦ 10 ਮਿੰਟ ਹੋਵੇਗੀ। ਸੁਚੇਤ ਕਰਨ ਲਈ ਘੰਟੀ 9 ਮਿੰਟ ਤੇ ਵੱਜੇਗੀ।
3. ਘੱਟ ਤੋਂ ਘੱਟ ਚਾਰ ਮੁੰਡੇ ਸੱਪ ਵਜਾਉਣ। ਇਸਦੇ ਨਾਲ ਕਾਟੋ, ਚਿਮਟਾ, ਬੁਗਦੂ, ਘੜਾ, ਤੂੰਬਾ, ਡੰਡੇ, ਤੇ ਗੜਵਾ ਵਰਤਿਆ ਜਾਵੇ।ਮਲਵਈ ਗਿੱਧੇ ਦੀ ਪੇਸ਼ਕਾਰੀ ਵਿਚ ਸਾਰੰਗੀ, ਢੋਲ, ਢੱਡ, ਸੰਖ ਮੰਜੀਰਾ ਆਦਿ ਵਰਤਣ ਦੀ ਮਨਾਹੀ ਹੈ।
4. ਘੜਾ ਹੱਥ ਨਾਲ ਹੀ ਵਜਾਇਆ ਜਾਵੇ।
5. ਮਲਵਈ ਗਿੱਧੇ ਦੀ ਪੁਸ਼ਾਕ ਵਿਚ ਕੁੜਤਾ ਦੇਸੀ ਕਾਲਰਾਂ ਵਾਲਾ, ਪਲੇਨ ਚਾਦਰਾ, ਪੱਗ, ਗਲ ਵਿੱਚ ਕੈਂਠਾ ਅਤੇ ਤਵੀਤ ਪਾਏ ਜਾ ਸਕਦੇ ਹਨ।
6. ਬੋਲੀਆਂ ਅਸਭਿਅਕ ਨਾ ਹੋਣ।

(10) ਲੁੱਡੀ ਲੋਕ-ਨਾਚ (ਲੜਕੀਆਂ)

1. ਪ੍ਰਤੀਯੋਗੀਆਂ ਦੀ ਗਿਣਤੀ 8 ਤੋਂ 10 ਹੋ ਸਕਦੀ ਹੈ। ਚਾਰ ਸਹਿਯੋਗੀ ਕਲਾਕਾਰ ਹੋ ਸਕਦੇ ਹਨ।
2. ਸਮਾਂ 10 ਮਿੰਟ ਦਾ ਹੋਵੇਗਾ। ਸੁਚੇਤ ਕਰਨ ਹਿਤ ਘੰਟੀ 9 ਮਿੰਟ ਤੇ ਵੱਜੇਗੀ।
3. ਪਹਿਰਾਵਾ :- ਲਾਚਾ, ਲੰਮੀ ਕੁੜਤੀ ਅਤੇ ਲੋੜ ਅਨੁਸਾਰ ਰਵਾਇਤੀ ਪਹਿਰਾਵਾ, ਰਵਾਇਤੀ ਹਾਰ ਸ਼ਿੰਗਾਰ
4. ਘੁੰਗਰੂਆਂ ਅਤੇ ਹਮੇਲਾਂ ਦੀ ਵਰਤੋਂ ਲੋੜ ਅਨੁਸਾਰ ਢੁਕਵੇਂ ਢੰਗ ਨਾਲ ਕੀਤੀ ਜਾ ਸਕਦੀ ਹੈ।
5. ਲੁੱਡੀ ਦੀ ਮੌਲਿਕਤਾ ਨੂੰ ਮੁੱਖ ਰੱਖਦੇ ਹੋਏ ਇਹ ਨਾਚ ਪੈਰ ਜੋੜ ਕੇ ਨੱਚਿਆ ਜਾਵੇ।
6. ਸਟੇਜ਼ ਤੇ ਪਰਦੇ ਪਿਛੋਂ ਸਿੱਧੀ ਐਂਟਰੀ ਹੋਣੀ ਚਾਹੀਦੀ ਹੈ ਅਤੇ ਬਾਅਦ ਵਿਚ ਕਲਾਕਾਰਾਂ ਨੂੰ ਨਾਚ ਖ਼ਤਮ ਹੋਣ ਤੇ ਨੱਚਦੇ ਹੋਏ ਹੀ ਸਟੇਜ ਤੋਂ ਬਾਹਰ ਜਾਣਾ ਚਾਹੀਦਾ ਹੈ।

7. ਭੰਗੜੇ ਦੀਆਂ ਤਾਲਾਂ ਤੋਂ ਗੁਰੇਜ਼ ਕੀਤਾ ਜਾਵੇ।
8. ਗਾਇਕ ਕਲਾਕਾਰ ਵਿਦਿਆਰਥੀ ਹੀ ਹੋਵੇਗਾ।

(11) ਲੁੱਡੀ ਲੋਕ-ਨਾਚ (ਲੜਕੇ)

1. ਪ੍ਰਤੀਯੋਗੀਆਂ ਦੀ ਗਿਣਤੀ 8 ਤੋਂ 10 ਹੋ ਸਕਦੀ ਹੈ। ਚਾਰ ਸਹਿਯੋਗੀ ਕਲਾਕਾਰ ਹੋ ਸਕਦੇ ਹਨ।
2. ਸਮਾਂ 10 ਮਿੰਟ ਦਾ ਹੋਵੇਗਾ। ਸੁਚੇਤ ਕਰਨ ਹਿਤ ਘੰਟੀ 9 ਮਿੰਟ ਤੇ ਵੱਜੇਗੀ।
3. ਪਹਿਰਾਵਾ :- ਪੱਟੇਦਾਰ ਚਾਦਰਾ, ਖੁੱਲ੍ਹਾ ਕੁੜਤਾ ਕਲੀਆਂ ਵਾਲਾ, ਪਠਾਣੀ ਜਾਕਟ, ਦੋ ਫਰਲਿਆਂ ਵਾਲੀ ਪੱਗ
4. ਘੁੰਗਰੂਆਂ ਅਤੇ ਹਮੇਲਾਂ ਦੀ ਵਰਤੋਂ ਲੋੜ ਅਨੁਸਾਰ ਢੁਕਵੇਂ ਢੰਗ ਨਾਲ ਕੀਤੀ ਜਾ ਸਕਦੀ ਹੈ।
5. ਲੁੱਡੀ ਦੀ ਮੌਲਿਕਤਾ ਨੂੰ ਮੁੱਖ ਰੱਖਦੇ ਹੋਏ ਇਹ ਨਾਚ ਪੈਰ ਜੋੜ ਕੇ ਨੱਚਿਆ ਜਾਵੇ।
6. ਸਟੇਜ ਤੇ ਪਰਦੇ ਪਿਛੋਂ ਸਿੱਧੀ ਐਂਟਰੀ ਹੋਣੀ ਚਾਹੀਦੀ ਹੈ ਅਤੇ ਬਾਅਦ ਵਿਚ ਕਲਾਕਾਰਾਂ ਨੂੰ ਨਾਚ ਖ਼ਤਮ ਹੋਣ ਤੇ ਨੱਚਦੇ ਹੋਏ ਹੀ ਸਟੇਜ ਤੋਂ ਬਾਹਰ ਜਾਣਾ ਚਾਹੀਦਾ ਹੈ।
7. ਭੰਗੜੇ ਦੀਆਂ ਤਾਲਾਂ ਤੋਂ ਗੁਰੇਜ਼ ਕੀਤਾ ਜਾਵੇ।
8. ਗਾਇਕ ਕਲਾਕਾਰ ਵਿਦਿਆਰਥੀ ਹੀ ਹੋਵੇਗਾ।

(12) ਪੰਜਾਬੀ ਲੋਕਧਾਰਾ ਅਤੇ ਸਭਿਆਚਾਰ ਕੁਇਜ਼

1. ਹਰ ਕਾਲਜ 3 ਵਿਦਿਆਰਥੀਆਂ ਦੀ ਇਕ ਟੀਮ ਭੇਜ ਸਕਦਾ ਹੈ।
2. ਮੁੱਢਲਾ ਦੌਰ ਲਿਖਤੀ ਹੋਵੇਗਾ ਅਤੇ ਉਸ ਵਿਚੋਂ ਅੰਕਾਂ ਦੇ ਆਧਾਰ 'ਤੇ ਪਹਿਲੀਆਂ 4 ਟੀਮਾਂ ਹੀ ਚੁਣੀਆਂ ਜਾਣਗੀਆਂ। ਦੋ ਜਾਂ ਦੋ ਤੋਂ ਵਧੇਰੇ ਟੀਮਾਂ ਵਿਚ ਅੰਕਾਂ 'ਤੇ ਅਧਾਰਿਤ ਟਾਈ ਪੈ ਜਾਣ ਦੀ ਸੂਰਤ ਵਿਚ ਟਾਈ ਪਈਆਂ ਟੀਮਾਂ ਨੂੰ ਮੌਕੇ ਤੇ ਦੁਬਾਰਾ ਲਿਖਤੀ ਸਵਾਲ ਦਿੱਤੇ ਜਾ ਸਕਦੇ ਹਨ।
3. ਆਖ਼ਰੀ ਮੁਕਾਬਲਾ ਜ਼ੁਬਾਨੀ ਹੋਵੇਗਾ, ਜਿਸ ਵਿਚ ਆਡੀਓ ਵਿਜੁਅਲ ਸਵਾਲ ਵੀ ਹੋ ਸਕਦੇ ਹਨ।
4. ਮੁਲਾਂਕਣ ਦੇ ਤਰੀਕੇ ਨਾਲ ਸੰਬੰਧਿਤ ਨਿਯਮ, ਸੁਆਲ ਦਾ ਜੁਆਬ ਦੇਣ ਲਈ ਨਿਰਧਾਰਿਤ ਸਮਾਂ ਅਤੇ ਮੁਕਾਬਲੇ ਦੇ ਵੱਖ-ਵੱਖ ਦੌਰਾਂ ਦੀ ਸੂਚਨਾ ਸ਼ੁਰੂ ਹੋਣ ਤੋਂ ਪਹਿਲਾਂ ਦਿੱਤੀ ਜਾਵੇਗੀ।
5. ਸਾਰੇ ਲਿਖਤੀ ਅਤੇ ਜ਼ੁਬਾਨੀ ਸਵਾਲ ਪੰਜਾਬੀ ਲੋਕਧਾਰਾ ਅਤੇ ਸਭਿਆਚਾਰ

ਨਾਲ ਹੀ ਸੰਬੰਧਿਤ ਹੋਣਗੇ। ਸਵਾਲਾਂ ਦੀ ਚੋਣ ਦਾ ਅਧਿਕਾਰ ਕੁਇਜ਼ ਮਾਸਟਰ ਦਾ ਹੋਵੇਗਾ ਜਿਸ ਨੂੰ ਅੰਤਿਮ ਮੰਨਿਆ ਜਾਵੇਗਾ।

(13) ਪੰਜਾਬੀ ਲੋਕਧਾਰਾ ਅਤੇ ਸਭਿਆਚਾਰ ਲਘੂ ਫ਼ਿਲਮ

1. ਹਰ ਕਾਲਜ ਇਕ ਵਿਦਿਆਰਥੀ ਭੇਜ ਸਕਦਾ ਹੈ।
2. ਫ਼ਿਲਮ ਦਾ ਸਮਾਂ ਵੱਧ ਤੋਂ ਵੱਧ 8 ਮਿੰਟ ਹੋਵੇਗਾ। 8 ਮਿੰਟ ਤੋਂ ਵੱਧ ਸਮੇਂ ਵਾਲੀਆਂ ਫ਼ਿਲਮਾਂ ਨੂੰ ਪ੍ਰਵਾਨ ਨਹੀਂ ਕੀਤਾ ਜਾਵੇਗਾ।
3. ਫ਼ਿਲਮ ਦਾ ਸੰਗੀਤ, ਕਾਸਟਿੰਗ ਆਦਿ ਨਿਰਧਾਰਿਤ ਸਮੇਂ ਵਿਚ ਹੀ ਗਿਣੇ ਜਾਣਗੇ।
4. ਫ਼ਿਲਮ ਦੇ ਆਕਾਰ ਦੀ ਥਾਂ ਮਿਆਰ ਨੂੰ ਪ੍ਰਾਥਮਿਕਤਾ ਦਿੱਤੀ ਜਾਵੇਗੀ।
5. ਫ਼ਿਲਮ ਕਿਸੇ ਵੀ ਕੈਮਰੇ ਨਾਲ ਸ਼ੂਟ ਕੀਤੀ ਹੋ ਸਕਦੀ ਹੈ ਲੇਕਿਨ ਫ਼ਿਲਮ ਵਿਚ ਸਟਾਕ ਸ਼ਾਟ ਵਰਤਣ ਦੀ ਮਨਾਹੀ ਹੈ।
6. ਫ਼ਿਲਮ ਸੀ.ਡੀ. ਜਾਂ ਡੀ.ਵੀ.ਡੀ. ਰੂਪ ਵਿਚ ਹੀ ਪ੍ਰਵਾਨ ਕੀਤੀ ਜਾਵੇਗੀ। ਪੈਨਡਰਾਈਵ ਜਾਂ ਲੈਪਟਾਪ ਪ੍ਰਵਾਨ ਨਹੀਂ ਹੋਣਗੇ।
7. ਫ਼ਿਲਮ ਮੂਕ ਵੀ ਹੋ ਸਕਦੀ ਹੈ ਲੇਕਿਨ ਉਸ ਦੇ 'ਸਬਟਾਈਟਲ' ਪੰਜਾਬੀ ਵਿਚ ਹੋਣੇ ਚਾਹੀਦੇ ਹਨ।
8. ਫ਼ਿਲਮ ਦੇ 'ਵਿਦਿਆਰਥੀ ਨਿਰਦੇਸ਼ਕ' ਨੂੰ ਜੱਜ ਸਾਹਿਬਾਨ ਫ਼ਿਲਮ ਦੇ ਨਿਰਮਾਣ ਸੰਬੰਧੀ ਬੋਲਣ ਲਈ ਕਹਿ ਸਕਦੇ ਹਨ ਜਾਂ ਸਵਾਲ ਪੁੱਛ ਸਕਦੇ ਹਨ। ਵਿਦਿਆਰਥੀ ਇਸ ਲਈ ਤਿਆਰ ਹੋ ਕੇ ਆਵੇ।
9. ਫ਼ਿਲਮ ਦੇ ਸਾਰੇ ਅਧਿਕਾਰ ਯੁਵਕ ਭਲਾਈ ਵਿਭਾਗ ਕੋਲ ਰਾਖਵੇਂ ਰਹਿਣਗੇ।

ਭਾਗ ਦੂਜਾ-ਪਰਦਰਸ਼ਨੀ ਲੋਕ ਕਲਾਵਾਂ

1. ਕਢਾਈ (ਬਾਗ, ਫੁਲਕਾਰੀ, ਚੋਪ ਆਦਿ)
2. ਪੱਖੀ ਬੁਣਨਾ
3. ਨਾਲਾ ਬੁਣਨਾ
4. ਗੁੱਡੀਆਂ ਪਟੋਲ੍ਹੇ ਬਣਾਉਣਾ
5. ਰੱਸਾ ਵੱਟਣਾ
6. ਛਿੱਕੂ ਬਣਾਉਣਾ
7. ਟੋਕਰੀ ਬਣਾਉਣਾ
8. ਇੰਨੂ ਬਣਾਉਣਾ
9. ਮਿੱਟੀ ਦੇ ਖਿਡੌਣੇ ਬਣਾਉਣਾ
10. ਖਿੱਦੋ ਬਣਾਉਣੀ
11. ਪੀੜ੍ਹੀ ਬੁਣਨੀ
12. ਕਰੋਸ਼ੀਏ ਦੀ ਬੁਣਤੀ
13. ਪਰਾਂਦਾ ਬਣਾਉਣਾ

(1) ਕਢਾਈ (ਬਾਗ, ਫੁਲਕਾਰੀ, ਚੋਪ ਆਦਿ)

1. ਹਰ ਕਾਲਜ ਇੱਕ ਪ੍ਰਤੀਯੋਗੀ ਭੇਜ ਸਕਦਾ ਹੈ।
2. ਸਮਾਂ ਦੋ ਘੰਟੇ ਦਾ ਹੋਵੇਗਾ।
3. ਕੱਪੜੇ ਦੀ ਸਤਹ ਤੇ ਕੋਈ ਨਮੂਨਾ ਪਹਿਲਾਂ ਠੇਕਿਆ ਜਾਂ ਲੀਕਿਆ ਨਾ ਹੋਵੇ।
4. ਕਢਾਈ ਸਮੇਂ ਫਰੇਮ ਦੀ ਵਰਤੋਂ ਮਨ੍ਹਾ ਹੈ।
5. ਕੱਪੜਾ 1½×1½ ਫੁੱਟ ਚੌਕੋਰ ਇਸਤੇਮਾਲ ਕੀਤਾ ਜਾਵੇ ਅਤੇ ਚੁਫੇਰੇ ਤੋਂ ਲੇੜ੍ਹ ਕੇ ਨਾ ਲਿਆਂਦਾ ਜਾਵੇ।
6. ਬਾਗ, ਫੁਲਕਾਰੀ, ਚੋਪ ਅਤੇ ਕਸੀਦਾਕਾਰੀ ਦੀ ਕਢਾਈ ਸਮੇਂ ਕਢਾਈ ਦੀ ਸ਼ੈਲੀ ਵਿਚ ਵਖਰੇਵਾਂ ਅਤੇ ਤੋਪੇ ਦੀ ਵਿਸ਼ੇਸ਼ ਵਰਤੋਂ ਦਾ ਧਿਆਨ ਰੱਖਿਆ ਜਾਵੇ।
7. ਨਿਰਣਾ, ਕਢਾਈ ਦੀ ਸ਼ੈਲੀ, ਰੰਗਾਂ ਦੀ ਚੋਣ ਅਤੇ ਕਢਾਈ ਦੀ ਪ੍ਰਬੀਨਤਾ ਦੇ ਆਧਾਰ 'ਤੇ ਹੋਵੇਗਾ।

(2) ਪੱਖੀ ਬੁਣਨਾ

1. ਹਰ ਕਾਲਜ ਇੱਕ ਪ੍ਰਤੀਯੋਗੀ ਭੇਜ ਸਕਦਾ ਹੈ।
2. ਸਮਾਂ ਦੋ ਘੰਟੇ ਦਾ ਹੋਵੇਗਾ।

3. ਪੱਖੀ ਦਾ ਫ਼ਰੇਮ ਖਾਲੀ ਲਿਆਂਦਾ ਜਾਵੇ।
4. ਪੱਖੀ ਬੁਣਨ ਲਈ ਕੇਵਲ ਸੂਤੀ ਧਾਗੇ ਜਾਂ ਉੱਨ ਦੇ ਧਾਗੇ ਦੀ ਹੀ ਵਰਤੋਂ ਕੀਤੀ ਜਾਵੇ।
5. ਬੁਣਾਈ ਸਮੇਂ ਕਿਸੇ ਬਣੇ ਬਣਾਏ ਬਾਜ਼ਾਰੀ ਨਮੂਨੇ ਦੀ ਟਿੱਕੀ ਜਾਂ ਝਾਲਰ ਆਦਿ ਦੀ ਵਰਤੋਂ ਮਨ੍ਹਾ ਹੋਵੇਗੀ।
6. ਨਿਰਣਾ, ਬੁਣਤੀ ਦੀ ਬਾਰੀਕੀ, ਰੰਗਾਂ ਦੀ ਚੋਣ ਅਤੇ ਬੁਣਤੀ ਵਿਚ ਨਮੂਨੇ ਦੀ ਪ੍ਰਬੀਨਤਾ ਦੇ ਆਧਾਰ 'ਤੇ ਹੋਵੇਗਾ।

(3) ਨਾਲਾ ਬੁਣਨਾ

1. ਹਰ ਕਾਲਜ ਇਕ ਵਿਦਿਆਰਥੀ ਭੇਜ ਸਕਦਾ ਹੈ।
2. ਸਮਾਂ ਦੋ ਘੰਟੇ ਦਾ ਹੋਵੇਗਾ।
3. ਬੁਣਾਈ ਅਤੇ ਅੱਡਾ ਸੱਖਣਾ ਲਿਆਂਦਾ ਜਾਵੇ।
4. ਪ੍ਰਤੀਯੋਗੀ ਮੌਕੇ 'ਤੇ ਹੀ ਤਾਣਾ ਤਣੇਗਾ।
5. ਬੁਣਾਈ ਲਈ ਕੇਵਲ ਸੂਤੀ ਧਾਗਾ ਹੀ ਇਸਤੇਮਾਲ ਕੀਤਾ ਜਾਵੇ।
6. ਉੱਨ ਜਾਂ ਪਲਾਸਟਿਕ ਆਦਿ ਦੇ ਧਾਗੇ ਦੀ ਵਰਤੋਂ ਮਨ੍ਹਾ ਹੈ।
7. ਪ੍ਰਤੀਯੋਗੀ ਦੁਆਰਾ ਨਿਸ਼ਚਿਤ ਸਮੇਂ ਦੌਰਾਨ ਨਾਲੇ ਦੀ ਵੱਧ ਤੋਂ ਵੱਧ ਕੀਤੀ ਬੁਣਤੀ ਦੇ ਨਾਲ-ਨਾਲ, ਨਾਲੇ ਦੇ ਸਿਰੇ ਉੱਤੇ ਬੰਬਲ, ਮਣਕਾ ਅਤੇ ਹਰੜ ਨੂੰ ਮੁਕੰਮਲ ਕਰਨਾ ਜ਼ਰੂਰੀ ਹੋਵੇਗਾ।

(4) ਗੁੱਡੀਆਂ ਪਟੋਲ੍ਹੇ ਬਣਾਉਣਾ

1. ਹਰ ਕਾਲਜ ਇਕ ਪ੍ਰਤੀਯੋਗੀ ਭੇਜ ਸਕਦਾ ਹੈ।
2. ਸਮਾਂ ਦੋ ਘੰਟੇ ਹੋਵੇਗਾ।
3. ਗੁੱਡੇ-ਗੁੱਡੀਆਂ ਜਾਂ ਪਸ਼ੂ, ਪੰਛੀ, ਜਾਨਵਰ ਆਦਿ ਬਣਾਉਣ ਲਈ ਕੇਵਲ ਲੀਰਾਂ, ਮੋਤੀ, ਗੋਟਾ, ਰਿਬਨ, ਸੂਈ ਧਾਗੇ ਅਤੇ ਕੈਂਚੀ ਦੀ ਵਰਤੋਂ ਕਰਨ ਦੀ ਖੁੱਲ੍ਹ ਹੋਵੇਗੀ।
4. ਗੁੱਡੇ-ਗੁੱਡੀਆਂ ਜਾਂ ਪਸ਼ੂ, ਪੰਛੀ, ਜਾਨਵਰ ਆਦਿ ਬਣਾਉਣ ਲਈ ਮਾਚਿਸ ਡੱਬੀਆਂ ਦੇ ਖੋਲ, ਬੋਤਲਾਂ ਦੇ ਢੱਕਣ, ਪਲਾਸਟਿਕ, ਲੱਕੜੀ, ਤਾਰ ਜਾਂ ਕਿਸੇ ਧਾਤੂ ਦਾ ਬਣਿਆ ਜਾਂ ਕਿਸੇ ਵੀ ਕਿਸਮ ਦਾ ਪਹਿਲਾਂ ਬਣਿਆ ਢਾਂਚਾ ਆਦਿ ਵਰਤਣ ਦੀ ਮਨਾਹੀ ਹੋਵੇਗੀ।
5. ਗੁੱਡੇ-ਗੁੱਡੀਆਂ, ਪਸ਼ੂ, ਪੰਛੀ ਜਾਂ ਜਾਨਵਰ ਆਦਿ ਦੀ ਆਕ੍ਰਿਤੀ ਦਾ ਸਾਈਜ਼ 2 ਇੰਚ ਤੋਂ ਛੋਟਾ ਸਵੀਕਾਰ ਨਹੀਂ ਕੀਤਾ ਜਾਵੇਗਾ।
6. ਪ੍ਰਤੀਯੋਗੀ ਵਲੋਂ ਬਣਾਏ ਕਿਸੇ ਵੀ ਖਿਡਾਉਣੇ ਦੀ ਆਕ੍ਰਿਤੀ ਜ਼ਮੀਨ ਜਾਂ ਸਮਤਲ ਬੋਰਡ 'ਤੇ ਖੜ੍ਹਾ ਕਰਨ ਲਈ, ਸੁਰੇਸ਼, ਫੈਵੀਕੋਲ, ਕਿੱਲ, ਸੈਲੋਟੇਪ ਜਾਂ ਰਬੜ ਆਦਿ ਦੀ ਵਰਤੋਂ ਮਨ੍ਹਾ ਹੋਵੇਗੀ।

(5) ਰੱਸਾ ਵੱਟਣਾ

1. ਹਰ ਕਾਲਜ ਇੱਕ ਪ੍ਰਤੀਯੋਗੀ ਭੇਜ ਸਕਦਾ ਹੈ।
2. ਸਮਾਂ ਦੋ ਘੰਟੇ ਦਾ ਹੋਵੇਗਾ।
3. ਰੱਸਾ ਢੇਰਨੇ (ਢੇਰੇ) ਜਾਂ ਹੱਥ ਵੱਟ ਚਾੜ੍ਹ ਕੇ ਵੱਟਿਆ ਜਾ ਸਕਦਾ ਹੈ।
4. ਸਣ ਜਾਂ ਸਨੁਕੜੇ ਦੀ ਢਾਈ (ਰੇਸ਼ਾ) ਹੀ ਇਸਤੇਮਾਲ ਕੀਤੀ ਜਾਵੇ।
5. ਰੱਸਾ ਵੱਟਣ ਸਮੇਂ ਕਿਸੇ ਰੁੱਖ, ਕਿੱਲੇ ਜਾਂ ਹੋਰ ਕਿਸੇ ਕਿਸਮ ਦੇ ਆਸਰੇ ਦੀ ਸਹਾਇਤਾ ਲੈਣੀ ਮਨ੍ਹਾ ਹੈ।
6. ਰੱਸਾ ਦੋ ਲੜਾ (ਦੁੱਲੜ), ਤਿੰਨ ਲੜਾ (ਤਿੱਲੜ) ਜਾਂ ਚਾਰ ਲੜਾ (ਚੌਸਰ) ਵੱਟਿਆ ਜਾ ਸਕਦਾ ਹੈ।

(6) ਛਿੱਕੂ ਬਣਾਉਣਾ

1. ਹਰ ਕਾਲਜ ਇੱਕ ਪ੍ਰਤੀਯੋਗੀ ਭੇਜ ਸਕਦਾ ਹੈ।
2. ਸਮਾਂ ਦੋ ਘੰਟੇ ਦਾ ਹੋਵੇਗਾ।
3. ਅੰਦਰੂਨੀ ਰੂਪ ਵਿਚ ਸਰ ਅਤੇ ਬਾਹਰੀ ਦਿੱਖ ਲਈ ਖੱਗੇ (ਖਜੂਰ ਤੇ ਪੱਤਰ) ਜਾਂ ਉੱਨ ਦਾ ਧਾਗਾ ਵਰਤਿਆ ਜਾ ਸਕਦਾ ਹੈ।
4. ਛਿੱਕੂ ਦਾ ਮੁੱਢ ਮੌਕੇ ’ਤੇ ਹੀ ਬੰਨ੍ਹਿਆ ਜਾਵੇ।
5. ਤਿੰਨ ਇੰਚ ਤੋਂ ਛੋਟਾ ਛਿੱਕੂ ਸਵੀਕਾਰ ਨਹੀਂ ਕੀਤਾ ਜਾਵੇਗਾ।
6. ਨਿਰਣਾ, ਛਿੱਕੂ ਦੀ ਗੁਲਾਈ, ਬਣਤਰ ਅਤੇ ਨਮੂਨੇ ਦੀ ਸੁੰਦਰ ਦਿੱਖ ਦੇ ਆਧਾਰ ’ਤੇ ਹੋਵੇਗਾ।

(7) ਟੋਕਰੀ ਬਣਾਉਣਾ

1. ਹਰ ਕਾਲਜ ਇੱਕ ਪ੍ਰਤੀਯੋਗੀ ਭੇਜ ਸਕਦਾ ਹੈ।
2. ਸਮਾਂ ਦੋ ਘੰਟੇ ਦਾ ਹੋਵੇਗਾ।
3. ਤੂਤ ਦੀਆਂ ਛਿਟੀਆਂ ਦੀ ਹੀ ਵਰਤੋਂ ਕੀਤੀ ਜਾਵੇ। ਅੱਧ ਵਿਚੋਂ ਪਾੜੀ ਛਿਟੀ ਦੀ ਵਰਤੋਂ ਮਨ੍ਹਾ ਹੈ।
4. ਟੋਕਰੀ ਦਾ ਮੁੱਢ ਮੌਕੇ ’ਤੇ ਹੀ ਬੰਨ੍ਹਿਆ ਜਾਵੇ ਅਤੇ ਟੋਕਰੀ ਦੇ ਉਪਰਲੇ ਸਿਰੇ ’ਤੇ ਮੁੱਠਾ ਬੰਨ੍ਹਣਾ ਜ਼ਰੂਰੀ ਹੋਵੇਗਾ।
5. ਨਿਰਣਾ, ਟੋਕਰੀ ਦੀ ਗੁਲਾਈ, ਪੀਡੀ ਬਣਤਰ ਅਤੇ ਮੁੱਠੇ ਦੀ ਪ੍ਰਬੀਨਤਾ ਦੇ ਆਧਾਰ ’ਤੇ ਹੋਵੇਗਾ।

(8) ਇੰਨੂ ਬਣਾਉਣਾ

1. ਹਰ ਕਾਲਜ ਇੱਕ ਪ੍ਰਤੀਯੋਗੀ ਭੇਜ ਸਕਦਾ ਹੈ।
2. ਸਮਾਂ ਦੋ ਘੰਟੇ ਦਾ ਹੋਵੇਗਾ।
3. ਇੰਨੂ ਦਾ ਮੁਢਲਾ ਰੂਪ (ਅੰਦਰੂਨੀ ਢਾਂਚਾ) ਬਣਾਉਣ ਲਈ ਕੇਵਲ ਕੱਪੜੇ ਦੀਆਂ ਲੀਰਾਂ ਦੀ ਹੀ ਵਰਤੋਂ ਕਰਨ ਦੀ ਆਗਿਆ ਹੋਵੇਗੀ।

4. ਰੱਸੀ, ਸੇਬਾ, ਨੁਵਾਰ, ਗੋਲਾਕਾਰ ਵਸਤੂ, ਸਰ, ਪਰਾਲੀ ਆਦਿ ਦੀ ਵਰਤੋਂ ਮਨ੍ਹਾ ਹੋਵੇਗੀ।
5. ਬਾਹਰੀ ਦਿੱਖ ਲਈ ਰੰਗਦਾਰ ਲੀਰਾਂ, ਘੁੰਗਰੀਆਂ, ਗੋਟਾ, ਉੱਨ ਦੇ ਧਾਗੇ ਆਦਿ ਦੀ ਵਰਤੋਂ ਲਈ ਖੁੱਲ੍ਹ ਹੋਵੇਗੀ। ਸ਼ੀਸ਼ੇ ਦੀ ਟਿਕੜੀ ਦੀ ਵਰਤੋਂ ਕਰਨੀ ਮਨ੍ਹਾ ਹੈ।
6. ਇੰਨੂ ਦੇ ਸੁਭਾਵਕ ਰੂਪ ਤੋਂ ਛੋਟਾ (ਲਘੂ ਰੂਪ) ਪ੍ਰਤਿਯੋਗਤਾ ਲਈ ਸਵੀਕਾਰ ਨਹੀਂ ਕੀਤਾ ਜਾਵੇਗਾ।
7. ਨਿਰਣਾ, ਇੰਨੂ ਦੀ ਗੁਲਾਈ, ਪੀਡੀ ਅਤੇ ਸੁਡੌਲ ਬਣਤਰ ਤੋਂ ਇਲਾਵਾ ਦਿੱਖ ਦੀ ਖੂਬਸੂਰਤੀ ਦੇ ਆਧਾਰ ’ਤੇ ਹੋਵੇਗਾ।

(9) ਮਿੱਟੀ ਦੇ ਖਿਡੌਣੇ ਬਣਾਉਣਾ

1. ਹਰ ਕਾਲਜ ਇੱਕ ਪ੍ਰਤੀਯੋਗੀ ਭੇਜ ਸਕਦਾ ਹੈ।
2. ਸਮਾਂ ਦੋ ਘੰਟੇ ਦਾ ਹੋਵੇਗਾ।
3. ਮਿੱਟੀ ਦੇ ਖਿਡਾਉਣੇ ਬਣਾਉਣ ਲਈ ਮਿੱਟੀ ਕੇਵਲ ਪਾਣੀ ਵਿੱਚ ਹੀ ਗੋਈ ਜਾਵੇ।
4. ਪ੍ਰਤੀਯੋਗੀ ਮਿੱਟੀ ਦੀ ਕਿਸਮ ਆਪਣੀ ਮਰਜ਼ੀ ਅਨੁਸਾਰ ਚੁਣ ਸਕਦਾ ਹੈ।
5. ਮਿੱਟੀ ਵਿੱਚ ਗੱਤਾ, ਕਾਗਜ਼, ਪੰਬੀ, (ਬਰੀਕ ਤੂੜੀ/ਫੱਕ) ਖੜੀ ਮਿੱਟੀ, ਪਲਾਸਟਰ ਆਫ਼ ਪੈਰਿਸ (ਗੱਚ), ਪਾਂਡੋ, ਕੋਈ ਲੇਸਦਾਰ ਪਦਾਰਥ ਜਿਵੇਂ ਫੈਵੀਕੋਲ ਜਾਂ ਬੁਝੀ ਹੋਈ ਕਲੀ ਦੀ ਲੇਟੀ ਦਾ ਮਿਸ਼ਰਣ ਕਰਨਾ ਮਨ੍ਹਾਂ ਹੋਵੇਗਾ।
6. ਮਿੱਟੀ ਦੇ ਖਿਡਾਉਣਿਆਂ ਵਿਚ ਮਨੁੱਖ, ਪਸ਼ੂ, ਪੰਛੀ, ਜਾਨਵਰ, ਘਰੇਲੂ ਵਸਤਾਂ ਜਾਂ ਪੇਂਡੂ ਦ੍ਰਿਸ਼ ਆਦਿ ਦੇ ਰੂਪ ਬਣਾਏ ਜਾ ਸਕਦੇ ਹਨ।
7. ਪ੍ਰਤੀਯੋਗੀ ਵਲੋਂ ਮਿੱਟੀ ਦੇ ਖਿਡਾਉਣੇ ਬਣਾਉਣ ਸਮੇਂ ਨਾਈਫ਼, ਕਲਮ, ਚਾਕੂ, ਚਿਮਟੀ ਜਾਂ ਕਿਸੇ ਵੀ ਔਜ਼ਾਰ ਦੀ ਵਰਤੋਂ ਕਰਨੀ ਮਨ੍ਹਾ ਹੈ। ਖਿਡਾਉਣਿਆਂ ਦੇ ਨਿਰਮਾਣ ਸਮੇਂ ਟਾਹਣੀਆਂ, ਕੰਡੇ, ਲੱਕੜੀ, ਲੋਹੇ ਦੀ ਤਾਰ, ਪਲਾਸਟਿਕ ਜਾਂ ਕਿਸੇ ਵੀ ਹੋਰ ਧਾਤੂ ਦੀ ਪਹਿਲਾਂ ਬਣੀ ਵਸਤੂ, ਖੋਲ, ਢਾਂਚਾ ਆਦਿ ਦੀ ਵਰਤੋਂ ਕਰਨੀ ਵੀ ਮਨ੍ਹਾ ਹੋਵੇਗੀ।
8. ਪ੍ਰਤੀਯੋਗੀ ਖਿਡਾਉਣਿਆਂ ਨੂੰ ਟਿਕਾਉਣ ਅਤੇ ਸਜਾਉਣ ਵਾਸਤੇ ਕਿਸੇ ਬੋਰਡ ਦੇ ਟੁਕੜੇ ਦਾ ਇਸਤੇਮਾਲ ਕਰ ਸਕਦਾ ਹੈ।
9. ਮਿੱਟੀ ਦੇ ਖਿਡਾਉਣੇ ਨੂੰ ਖੜ੍ਹਾ ਕਰਨ ਜਾਂ ਦਿੱਖ ਦੇ ਸੁਹੱਪਣ ਲਈ, ਰੱਸੀ, ਧਾਗਾ, ਕੱਪੜਾ, ਕਾਗਜ਼, ਗੁੱਡੀ ਕਾਗਜ਼, ਤਾਰ, ਕਿੱਲ ਆਦਿ ਦੀ ਵਰਤੋਂ ਮਨ੍ਹਾ ਹੋਵੇਗੀ।

(10) ਖਿੱਦੋ ਬਣਾਉਣੀ

1. ਹਰ ਕਾਲਜ ਇੱਕ ਪ੍ਰਤੀਯੋਗੀ ਭੇਜ ਸਕਦਾ ਹੈ।
2. ਸਮਾਂ ਦੋ ਘੰਟੇ ਦਾ ਹੋਵੇਗਾ।
3. ਖਿੱਦੋ ਬਣਾਉਣ ਲਈ ਕੇਵਲ ਲੀਰਾਂ ਅਤੇ ਮੋਟਾ ਧਾਗਾ ਇਸਤੇਮਾਲ ਕੀਤਾ ਜਾ ਸਕਦਾ ਹੈ।
4. ਪਲਾਸਟਿਕ ਦੀ ਰੱਸੀ, ਅੰਦਰੂਨੀ ਢਾਂਚੇ ਲਈ ਗੋਲਾਕਾਰ ਗੇਂਦ, ਜਾਂ ਕਿਸੇ ਖੋਲ ਦੀ ਵਰਤੋਂ ਮਨ੍ਹਾ ਹੋਵੇਗੀ।
5. ਖਿੱਦੋ ਦੇ ਪੀਡੇ, ਗੋਲਾਕਾਰ ਅਤੇ ਛੇਤੀ ਨਾ ਉਧੜਨ ਵਾਲੇ ਰੂਪ ਨੂੰ ਤਰਜੀਹ ਦਿੱਤੀ ਜਾਵੇਗੀ।

(11) ਪੀੜ੍ਹੀ ਬੁਣਨੀ

1. ਹਰ ਕਾਲਜ ਇੱਕ ਪ੍ਰਤੀਯੋਗੀ ਭੇਜ ਸਕਦਾ ਹੈ।
2. ਸਮਾਂ ਦੋ ਘੰਟੇ ਦਾ ਹੋਵੇਗਾ।
3. ਪੀੜ੍ਹੀ ਦਾ ਚੌਖਟਾ ਖਾਲੀ ਲਿਆਂਦਾ ਜਾਵੇ।
4. ਚੌਖਟੇ ਦਾ ਸਾਇਜ਼ 1×1 ਫੁੱਟ ਤੋਂ ਛੋਟਾ ਨਾ ਹੋਵੇ ਅਤੇ ਨਾ ਹੀ 2×2 ਫੁੱਟ ਤੋਂ ਵੱਡਾ ਹੋਵੇ।
5. ਸੰਘ੍ਹਾ ਮੌਕੇ ’ਤੇ ਹੀ ਬੰਨਿਆ੍ਹ ਜਾਵੇ।
6. ਸੰਘ੍ਹਾ ਬੰਨ੍ਹਣ ਅਤੇ ਪੀੜ੍ਹੀ ਦੀ ਬੁਣਾਈ ਲਈ ਕੇਵਲ ਸਣ ਦਾ ਵਾਣ, ਮੋਟਾ ਸੂਤ ਜਾਂ ਮੁੰਜ ਦਾ ਵਾਣ ਹੀ ਇਸਤੇਮਾਲ ਕੀਤਾ ਜਾਵੇ।
7. ਬੁਣਾਈ ਵਿੱਚ ਸੂਤ ਦੀ ਉਣੀ ਨਵਾਰ, ਉੱਨ, ਪਲਾਸਟਿਕ ਦੀ ਰੱਸੀ ਜਾਂ ਪਲਾਸਟਿਕ ਦੀ ਨਵਾਰ ਵਰਤਣੀ ਮਨ੍ਹਾ ਹੈ।
8. ਸੰਘ੍ਹੇ ਦੇ ਵੱਟ ਚਾੜ੍ਹਨ ਲਈ ਸੋਟੀ ਅਤੇ ਵਾਣ ਦੀ ਠੁਕਾਈ ਲਈ ਕਿੱਲੀ ਦੀ ਵਰਤੋਂ ਕੀਤੀ ਜਾ ਸਕਦੀ ਹੈ।
9. ਸੰਘ੍ਹੇ ਵਿਚੋਂ ਸੋਟੀ ਨਿਕਲੀ ਹੋਣ ਦੀ ਸੂਰਤ ਵਿੱਚ ਹੀ ਪੀੜ੍ਹੀ ਪ੍ਰਤਿਯੋਗਤਾ ਲਈ ਸਵੀਕਾਰੀ ਜਾਵੇਗੀ।
10. ਨਿਰਣਾ, ਪੀੜ੍ਹੀ ਦੀ ਪੀਡੀ ਅਤੇ ਕੱਸਵੀਂ ਬੁਣਤੀ, ਬੁਣਤੀ ਦੇ ਨਮੂਨੇ ਦੀ ਵਿਲੱਖਣਤਾ ਅਤੇ ਰੰਗਾਂ ਦੀ ਅਨਕੂਲ ਵਰਤੋਂ ’ਤੇ ਆਧਾਰਿਤ ਹੋਵੇਗਾ।

(12) ਕਰੋਸ਼ੀਏ ਦੀ ਬੁਣਤੀ

1. ਹਰ ਕਾਲਜ ਇੱਕ ਪ੍ਰਤੀਯੋਗੀ ਭੇਜ ਸਕਦਾ ਹੈ।
2. ਸਮਾਂ ਦੋ ਘੰਟੇ ਦਾ ਹੋਵੇਗਾ।
3. ਕਰੋਸ਼ੀਏ ਦੀ ਬੁਣਤੀ ਸਮੇਂ ਬਰੀਕ ਸੂਤੀ ਧਾਗੇ ਦੀ ਹੀ ਵਰਤੋਂ ਕੀਤੀ ਜਾਵੇਗੀ।

4. ਉੱਨ ਦਾ ਧਾਗਾ ਵਰਤਣ ਦੀ ਮਨਾਹੀ ਹੋਵੇਗੀ।
5. ਬੁਣਤੀ ਵਿੱਚ ਰੁਮਾਲੀ, ਝਾਲਰ, ਪੱਟੀ, ਮੇਜ਼ਪੋਸ਼ ਆਦਿ ਕਿਸੇ ਵੀ ਘਰੇਲੂ ਵਰਤੋਂ ਵਾਲੇ ਨਮੂਨੇ ਦਾ ਜਾਲ ਬੁਣਿਆ ਜਾ ਸਕਦਾ ਹੈ।
6. ਬੁਣਤੀ ਨੂੰ ਫੁੰਮਣ ਆਦਿ ਲਾਉਣ ਦੀ ਸੂਰਤ ਵਿੱਚ ਬੁਣਤੀ ਵਾਲਾ ਧਾਗਾ ਹੀ ਇਸਤੇਮਾਲ ਕੀਤਾ ਜਾਵੇਗਾ।
7. ਪਹਿਲਾਂ ਬਣਾ ਕੇ ਲਿਆਂਦੇ ਫੁੰਮਣ, ਫੂੰਦੇ ਜਾਂ ਮੁੰਗਰੇ ਆਦਿ ਦੀ ਵਰਤੋਂ ਕਰਨ ਦੀ ਮਨਾਹੀ ਹੈ।
8. ਨਿਰਣਾ, ਬੁਣਤੀ ਦੀ ਬਾਰੀਕਬੀਨੀ, ਨਮੂਨੇ ਦੀ ਵਿਲੱਖਣ ਵੰਨਗੀ ਅਤੇ ਪ੍ਰਬੀਨਤਾ ਦੇ ਆਧਾਰ ’ਤੇ ਕੀਤਾ ਜਾਵੇਗਾ।

(13) ਪਰਾਂਦਾ ਬਣਾਉਣਾ

1. ਹਰ ਕਾਲਜ ਇੱਕ ਪ੍ਰਤੀਯੋਗੀ ਭੇਜ ਸਕਦਾ ਹੈ।
2. ਸਮਾਂ ਦੋ ਘੰਟੇ ਦਾ ਹੋਵੇਗਾ।
3. ਪਰਾਂਦਾ ਬਣਾਉਣ ਲਈ ਅੱਟੀ ਅਤੇ ਗੋਲੇ ਦਾ ਕਾਲਾ ਜਾਂ ਲਾਲ ਰੰਗ ਦਾ ਬਾਰੀਕ ਰੇਸ਼ਮੀ ਧਾਗਾ ਹੀ ਇਸਤੇਮਾਲ ਕੀਤਾ ਜਾਵੇ।
4. ਤਿੰਨ ਲੜਾਂ ਵਾਲਾ ਪਰਾਂਦਾ ਹੀ ਪ੍ਰਤਿਯੋਗਤਾ ਲਈ ਪ੍ਰਵਾਨ ਹੋਵੇਗਾ।
5. ਪਰਾਂਦੇ ਦੇ ਥੱਲੇ ਜਾਲ, ਫੂੰਦਾ, ਮਣਕਾ, ਡੰਡੀ, ਚਉਰ ਜਾਂ ਫੁੰਮਣ ਆਦਿ ਬਣਾਉਣ ਲਈ ਪਰਾਂਦੇ ਵਾਲਾ ਧਾਗਾ ਹੀ ਇਸਤੇਮਾਲ ਕੀਤਾ ਜਾਵੇ।
6. ਪਹਿਲਾਂ ਬਣਾ ਕੇ ਲਿਆਂਦੇ ਫੁੰਮਣ, ਫੂੰਦੇ, ਚਉਰ, ਕੌਡੀਆਂ ਜਾਂ ਮਟਰ ਮਣਕੇ ਆਦਿ ਦੀ ਵਰਤੋਂ ਕਰਨੀ ਮਨ੍ਹਾ ਹੈ।
7. ਨਿਰਣਾ, ਪਰਾਂਦੇ ਦੇ ਥੱਲੇ ਬਣੇ ਨਮੂਨੇ, ਲੜੀਆਂ ਦੀ ਇਕਸਾਰਤਾ, ਨਮੂਨੇ ਦੀ ਸੁੰਦਰ ਦਿੱਖ ਅਤੇ ਪਰਾਂਦੇ ਦੀ ਗੁਣਵੱਤਾ ਦੇ ਆਧਾਰ ’ਤੇ ਹੋਵੇਗਾ।

ਭਾਗ ਤੀਜਾ-ਖੁੱਲ੍ਹੇ ਮੰਚ ਦੀਆਂ ਲੋਕ ਕਲਾਵਾਂ

(1) ਨੁੱਕੜ ਨਾਟਕ

1. ਸਮੇਂ ਦੀ ਹੱਦ ਵੱਧ ਤੋਂ ਵੱਧ 20 ਮਿੰਟ ਹੋਵੇਗੀ। ਨਾਟਕ ਸੰਬੰਧੀ ਟੀਮ ਵੱਲੋਂ ਕੀਤੀ ਗਈ ਅਨਾਊਸਮੈਂਟ ਜਾਂ ਬੋਲੇ ਗਏ ਮੁੱਢਲੇ ਸ਼ਬਦਾਂ ਨੂੰ ਸਮਾਂ-ਸੀਮਾ ਵਿੱਚ ਹੀ ਗਿਣਿਆ ਜਾਵੇਗਾ। ਸੁਚੇਤ ਕਰਨ ਹਿਤ 15 ਮਿੰਟ 'ਤੇ ਘੰਟੀ ਵੱਜੇਗੀ।
2. ਨਾਟਕ ਪੰਜਾਬੀ, ਹਿੰਦੀ, ਉਰਦੂ ਜਾਂ ਅੰਗਰੇਜ਼ੀ ਵਿੱਚੋਂ ਕਿਸੇ ਵੀ ਭਾਸ਼ਾ ਵਿੱਚ ਹੋ ਸਕਦਾ ਹੈ।
3. ਨਾਟਕ ਦੀ ਪੇਸ਼ਕਾਰੀ ਲਈ ਢੁਕਵੇਂ ਸੰਗੀਤ ਦਾ ਇਸਤੇਮਾਲ ਕੀਤਾ ਜਾ ਸਕਦਾ ਹੈ। ਰਿਕਾਰਡਡ ਸੰਗੀਤ ਦੀ ਮਨਾਹੀ ਹੈ।
4. ਨਾਟਕ ਦੇ ਕੁੱਲ ਕਲਾਕਾਰਾਂ ਦੀ ਗਿਣਤੀ 9 ਤੱਕ ਹੋ ਸਕਦੀ ਹੈ। ਸਾਜਿੰਦੇ ਤੇ ਸਹਿਯੋਗੀ ਕਲਾਕਾਰਾਂ ਸਮੇਤ ਇਹ ਸਾਰੇ ਉਸੇ ਕਾਲਿਜ ਦੇ ਵਿਦਿਆਰਥੀ ਹੀ ਹੋਣੇ ਚਾਹੀਦੇ ਹਨ।
5. ਟੀਮ ਵੱਲੋਂ ਕਿਸੇ ਵਿਸ਼ੇਸ਼ ਸਟੇਜ ਸੈਟਿੰਗ, ਰੌਸ਼ਨੀ-ਪ੍ਰਭਾਵ, ਵਿੰਗ, ਬਲਾਕ, ਮਾਈਕ ਆਦਿ ਦੀ ਵਰਤੋਂ ਦੀ ਮਨਾਹੀ ਹੈ।
6. ਟੀਮ ਨੇ ਆਪਣਾ ਨਾਂ ਅਨਾਊਂਸ ਹੋਣ ਤੋਂ ਤੁਰੰਤ ਬਾਅਦ ਪੇਸ਼ਕਾਰੀ ਦੇਣੀ ਹੋਵੇਗੀ। ਕਿਸੇ ਵੀ ਤਰ੍ਹਾਂ ਦਾ ਵਿਸ਼ੇਸ਼ ਵਖਿਆਨ ਮਿਥੇ ਸਮੇਂ ਵਿਚ ਹੀ ਗਿਣਿਆ ਜਾਵੇਗਾ।
7. ਨਾਟਕ ਦੀ ਪੇਸ਼ਕਾਰੀ ਖੁੱਲ੍ਹੀ ਥਾਂ ਉੱਤੇ ਹੋਵੇਗੀ।
8. ਨਾਟਕ ਦੀ ਚੋਣ ਵੇਲੇ ਇਸ ਗੱਲ ਦਾ ਵਿਸ਼ੇਸ਼ ਧਿਆਨ ਰੱਖਿਆ ਜਾਵੇ ਕਿ ਨਾਟਕ ਦਾ ਵਿਸ਼ਾ-ਵਸਤੂ ਭਾਰਤੀ ਪਰੰਪਰਾ, ਸੱਭਿਆਚਾਰ, ਸਮਾਜਿਕ ਜੀਵਨ ਤੇ ਧਾਰਮਿਕ ਭਾਵਨਾਵਾਂ ਦੇ ਅਨੁਕੂਲ ਹੋਣਾ ਚਾਹੀਦਾ ਹੈ। ਨਾਟਕ ਕਿਸੇ ਵੀ ਸੰਪਰਦਾਇ ਦੀਆਂ ਭਾਵਨਾਵਾਂ ਨੂੰ ਠੇਸ ਪਹੁੰਚਾਉਣ ਅਤੇ ਅਸ਼ਲੀਲ ਜਾਂ ਦੂਹਰੇ ਅਰਥਾਂ ਨੂੰ ਪ੍ਰਗਟਾਉਣ ਜਿਹੀ ਭਾਸ਼ਾ ਵਾਲਾ ਨਹੀਂ ਹੋਣਾ ਚਾਹੀਦਾ।

(2) ਭੰਡ

1. ਹਰੇਕ ਕਾਲਜ ਇੱਕ ਟੀਮ ਭੇਜ ਸਕਦਾ ਹੈ।
2. ਟੀਮ ਵਿੱਚ ਭਾਗੀਦਾਰਾਂ ਦੀ ਗਿਣਤੀ 2 ਹੀ ਹੋ ਸਕਦੀ ਹੈ।
3. ਭੰਡ ਇਕ ਚਮੋਟਾ ਅਤੇ ਇਕ ਡਫ਼ ਵਰਤ ਸਕਦੇ ਹਨ।
4. ਸਮਾਂ ਵੱਧ ਤੋਂ ਵੱਧ 7 ਮਿੰਟ ਹੋਵੇਗਾ। ਸੁਚੇਤ ਕਰਨ ਹਿਤ 6 ਮਿੰਟ 'ਤੇ ਘੰਟੀ ਵੱਜੇਗੀ।
5. ਅਸ਼ਲੀਲ ਵਾਰਤਾਲਾਪ ਜਾਂ ਹਰਕਤਾਂ ਦੀ ਇਜਾਜ਼ਤ ਨਹੀਂ ਹੋਵੇਗੀ।
6. ਜੱਜਮੈਂਟ ਭੰਡਾਂ ਦੇ ਪਰੰਪਰਾਗਤ ਲਹਿਜੇ, ਵਾਰਤਾਲਾਪ ਅਤੇ ਤੋੜੇ ਦੇ ਆਧਾਰ 'ਤੇ ਕੀਤੀ ਜਾਵੇਗੀ।

ਭਾਗ ਚੌਥਾ- ਲੋਕ ਖੇਡਾਂ

(i) ਮੁੰਡਿਆਂ ਦੀਆਂ ਲੋਕ-ਖੇਡਾਂ

1) ਲੂਣ ਮਿਆਣੀ **ਸਮਾਂ: 10 ਮਿੰਟ**

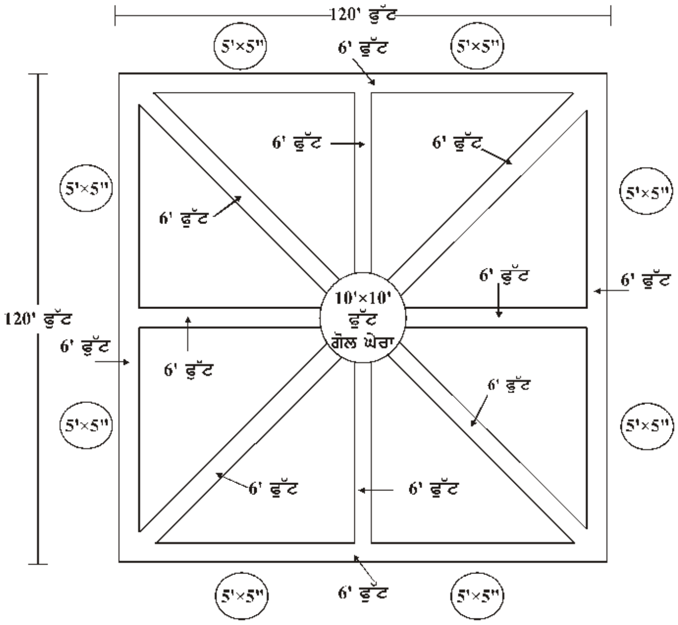

1. ਹਰ ਕਾਲਜ ਇਕ ਟੀਮ ਭੇਜ ਸਕਦਾ ਹੈ ਜਿਸ ਵਿੱਚ 8 ਪ੍ਰਤੀਯੋਗੀ ਭਾਗ ਲੈ ਸਕਦੇ ਹਨ।
2. ਨੱਥੀ ਚਿੱਤਰ ਅਨੁਸਾਰ, ਮੈਦਾਨ ਵਿੱਚ 120×120 ਫੁੱਟ ਚੌਰਸ ਆਇਤਾਕਾਰ ਘੇਰਾ ਲੀਕਿਆ ਜਾਵੇਗਾ। ਜਿਸਦੇ ਵਿਚਕਾਰ 10×10 ਫੁੱਟ ਗੋਲ ਘੇਰਾ ਲੀਕਿਆ ਜਾਵੇਗਾ ਜਿਸਨੂੰ ਚੁਫ਼ੇਰੇ ਦੇ ਅਤੇ ਵਿਚਕਾਰੋਂ ਵੰਡਦੇ 6 ਫੁੱਟ ਚੌੜੇ 8 ਰਸਤਿਆਂ ਨਾਲ ਜੋੜਿਆ ਜਾਵੇਗਾ। ਵੱਡੇ ਘੇਰੇ ਦੇ ਬਾਹਰ 5×5 ਫੁੱਟ ਗੋਲ ਘੇਰੇ ਦੀਆਂ 8 ਕੋਠੀਆਂ ਰਸਤਿਆਂ ਤੋਂ ਇੱਕੋ ਜਿਹਾ ਵਕਫ਼ਾ ਰੱਖ ਕੇ ਲੀਕੀਆਂ ਜਾਣਗੀਆਂ। ਵਿਸਥਾਰ ਲਈ ਚਿੱਤਰ ਵੇਖਿਆ ਜਾ ਸਕਦਾ ਹੈ।

3. ਖੇਡ ਸ਼ੁਰੂ ਹੋਣ ਸਮੇਂ ਵਿਚਕਾਰਲੇ ਘੇਰੇ ਵਿੱਚ 8 ਬਾਲਾਂ ਰੱਖੀਆਂ ਜਾਣਗੀਆਂ, ਜਿਨ੍ਹਾਂ ਦੀ ਰਾਖੀ A ਟੀਮ ਦਾ ਖਿਡਾਰੀ ਕਰੇਗਾ। ਵਿਸਲ ਵੱਜਣ 'ਤੇ A ਟੀਮ ਦੇ ਖਿਡਾਰੀ ਲਈ ਇਕ ਮਿੰਟ ਦੇ ਸਮੇਂ ਤੋਂ ਪਹਿਲਾਂ ਵਿਚਕਾਰਲੇ ਘੇਰੇ ਵਿਚੋਂ ਬਾਹਰ ਨਿਕਲ ਕੇ, ਰਸਤਿਆਂ ਉੱਪਰ ਬਾਲਾਂ ਚੁੱਕਣ ਲਈ ਖਲੋਤੇ B ਟੀਮ ਦੇ ਖਿਡਾਰੀਆਂ ਨੂੰ ਛੂਹਣ ਲਈ ਦੌੜਨਾ ਹੋਵੇਗਾ। ਜੇ ਘੇਰੇ ਦੇ ਅੰਦਰ ਖੜ੍ਹਾ ਸਬੰਧਤ ਖਿਡਾਰੀ ਇਕ ਮਿੰਟ ਤੋਂ ਪਹਿਲਾਂ ਨਹੀਂ ਦੌੜਦਾ ਤਾਂ ਉਸਨੂੰ ਟੀਮ ਤੋਂ ਬਾਹਰ ਕਰ ਦਿੱਤਾ ਜਾਵੇਗਾ। A ਟੀਮ ਦਾ ਖਿਡਾਰੀ B ਟੀਮ ਦੇ ਖਿਡਾਰੀਆਂ ਨੂੰ ਛੂਹਣ ਲਈ ਕਿਸੇ ਪਾਸੇ ਵੀ ਜਾ ਸਕਦਾ ਹੈ। ਪਰ B ਟੀਮ ਦਾ ਖਿਡਾਰੀ ਆਪਣੇ-ਆਪਣੇ ਰਸਤੇ ਵਿਚ ਰਹੇਗਾ। ਪਰ B ਟੀਮ ਦੇ ਖਿਡਾਰੀ ਘੇਰੇ ਵਿੱਚ ਪਈਆਂ ਬਾਲਾਂ ਇਕ ਮਿੰਟ ਤੋਂ ਪਹਿਲਾਂ ਝਕਾਨੀ ਦੇ ਕੇ ਚੁੱਕਣਗੇ ਅਤੇ ਵੱਡੇ ਘੇਰੇ ਤੋਂ ਬਾਹਰ ਬਣੀਆਂ ਕੋਠੀਆਂ ਵਿੱਚ ਰੱਖਣਗੇ। ਜੇਕਰ A ਜਾਂ B ਟੀਮ ਦਾ ਖਿਡਾਰੀ ਵਿਸਲ ਵੱਜਣ ਤੋਂ ਇਕ ਮਿੰਟ ਦੇ ਵਿਚਕਾਰ ਬਾਲ ਨਹੀਂ ਚੁੱਕਦਾ ਜਾਂ ਖਿਡਾਰੀ ਨੂੰ ਫੜਨ ਲਈ ਨਹੀਂ ਦੌੜਦਾ ਤਾਂ ਦੋਹਾਂ ਟੀਮਾਂ ਦਾ ਇੱਕ-ਇੱਕ ਖਿਡਾਰੀ ਖੇਡ ਤੋਂ ਬਾਹਰ ਕਰ ਦਿੱਤਾ ਜਾਵੇਗਾ।
4. ਖੇਡ ਸ਼ੁਰੂ ਹੋਣ ਦੀ ਵਿਸਲ ਤੋਂ ਲੈ ਕੇ A ਟੀਮ ਵੱਲੋਂ B ਟੀਮ ਦੇ ਕਿਸੇ ਖਿਡਾਰੀ ਨੂੰ ਛੂਹੇ ਜਾਣ ਤੱਕ, B ਟੀਮ ਦੇ ਖਿਡਾਰੀ ਜਿਤਨੀਆਂ ਬਾਲਾਂ ਬਾਹਰਲੇ ਘੇਰਿਆਂ ਵਿੱਚ ਰੱਖਣ ਲਈ ਕਾਮਯਾਬ ਹੋਣਗੇ। ਉਸ ਲਈ ਹਰ ਬਾਲ ਦੇ 10 ਅੰਕ ਮਿਲਣਗੇ।
5. ਜੇਕਰ A ਟੀਮ ਦੇ ਖਿਡਾਰੀ ਵੱਲੋਂ B ਟੀਮ ਦੇ ਕਿਸੇ ਖਿਡਾਰੀ ਨੂੰ ਨਹੀਂ ਛੂਹਿਆ ਜਾਂਦਾ ਅਤੇ B ਟੀਮ ਸਾਰੀਆਂ ਬਾਲਾਂ ਚੁੱਕ ਕੇ ਬਾਹਰਲੀਆਂ ਕੋਠੀਆਂ ਵਿੱਚ ਰੱਖ ਦਿੰਦੀ ਹੈ ਤਾਂ ਹਰ ਬਾਲ ਦੇ 10 ਅੰਕ ਮਿਲਣਗੇ।
6. ਪਰ ਇਹ ਗੱਲ ਬੇਹੱਦ ਧਿਆਨ ਰੱਖਣ ਯੋਗ ਹੈ ਕਿ ਜੇਕਰ A ਟੀਮ ਦਾ ਖਿਡਾਰੀ ਖੇਡ ਸ਼ੁਰੂ ਹੋਣ ਮਗਰੋਂ B ਟੀਮ ਦੇ ਕਿਸੇ ਖਿਡਾਰੀ ਨੂੰ ਛੂਹ ਲੈਂਦਾ ਹੈ, ਤਾਂ ਉਸਨੂੰ ਛੂਹਣ ਵਾਲੇ ਹਰ ਖਿਡਾਰੀ ਪਿੱਛੇ 20 ਅੰਕ ਮਿਲਣਗੇ। ਇਹ ਵੀ ਧਿਆਨ ਰੱਖਣ ਯੋਗ ਹੈ ਕਿ ਜਿਉਂ ਹੀ A ਟੀਮ ਦਾ ਖਿਡਾਰੀ B ਟੀਮ ਦੇ ਖਿਡਾਰੀ ਨੂੰ ਛੂਹੇਗਾ, ਤੁਰੰਤ ਵਿਸਲ ਵੱਜੇਗੀ। ਬਾਲ ਚੁੱਕਣ ਵਾਲਾ ਜਾਂ ਚੁੱਕ ਕੇ ਲੈ ਜਾ ਰਿਹਾ B ਟੀਮ ਦਾ ਖਿਡਾਰੀ ਆਪਣੀ ਥਾਂ 'ਤੇ ਤੁਰੰਤ ਰੁਕੇਗਾ ਅਤੇ ਵਿਸਲ ਤੋਂ ਬਾਦ ਬਾਹਰਲੀ ਕੋਠੀ ਵਿੱਚ ਬਾਲ ਨਹੀਂ ਰੱਖੇਗਾ। ਵਿਸਲ ਤੋਂ ਬਾਦ ਬਾਹਰਲੀ ਕੋਠੀ ਵਿੱਚ ਬਾਲ

ਰੱਖਣ ਵਾਲਾ ਖਿਡਾਰੀ ਟੀਮ ਤੋਂ ਬਾਹਰ ਕਰ ਦਿੱਤਾ ਜਾਵੇਗਾ।

7. ਨਿਰ-ਵਿਘਨ ਬਾਹਰਲੀ ਕੋਠੀ ਵਿੱਚ ਰੱਖ ਦਿੱਤੀ ਗਈ ਹਰ ਬਾਲ ਦੇ 10 ਅੰਕ B ਟੀਮ ਨੂੰ ਦਿੱਤੇ ਜਾਣਗੇ ਅਤੇ ਛੂਹਣ ਵਾਲੇ A ਟੀਮ ਦੇ ਖਿਡਾਰੀ ਨੂੰ ਛੂਹਣ ਵਾਲੇ ਹਰ ਖਿਡਾਰੀ ਬਦਲੇ 20 ਅੰਕ ਦਿੱਤੇ ਜਾਣਗੇ।
8. ਖੇਡ ਤੁਰੰਤ ਦੁਬਾਰਾ ਸ਼ੁਰੂ ਕਰਨ ਸਮੇਂ ਨ ਟੀਮ ਦੇ ਖਿਡਾਰੀ ਤੁਰੰਤ 8 ਬਾਲਾਂ ਵਿਚਕਾਰਲੇ ਘੇਰੇ ਵਿੱਚ ਫਿਰ ਰੱਖ ਦੇਣਗੇ, ਖੇਡ ਦੁਬਾਰਾ ਸ਼ੁਰੂ ਕਰਨ ਲਈ ਵਿਸਲ ਵੱਜੇਗੀ। ਖੇਡ ਦੁਬਾਰਾ ਸ਼ੁਰੂ ਹੋਣ ’ਤੇ ਬਾਲਾਂ ਚੁੱਕਣ ਅਤੇ ਖਿਡਾਰੀ ਛੂਹਣ ਦੇ ਨਿਯਮ 3 ਨੰ: ਪਹਿਰੇ ਵਾਲੇ ਲਾਗੂ ਹੋਣਗੇ। A ਟੀਮ ਬਾਲਾਂ ਦੇ ਦੁਬਾਰਾ ਘੇਰੇ ਵਿੱਚ ਰੱਖਣ ਦੇ ਸਮੇਂ ਵਿਚਕਾਰ ਚਾਹੇ ਤਾਂ ਛੂਹਣ ਵਾਲਾ ਆਪਣਾ ਖਿਡਾਰੀ ਬਦਲ ਸਕਦੀ ਹੈ। ਧਿਆਨ ਵਿੱਚ ਰਹੇ ਕਿ B ਟੀਮ ਦੇ ਖਿਡਾਰੀ ਜਿਉਂ ਹੀ ਦੁਬਾਰਾ ਬਾਲਾਂ ਨੂੰ ਵਿਚਕਾਰਲੇ ਘੇਰੇ ਵਿੱਚ ਰੱਖਣਗੇ, ਖੇਡ ਸ਼ੁਰੂ ਕਰਨ ਦੀ ਤੁਰੰਤ ਵਿਸਲ ਵੱਜ ਸਕਦੀ ਹੈ ਅਤੇ A ਟੀਮ ਦੇ ਅਵੇਸਲੇ ਹੋਣ ਤੇ B ਟੀਮ ਤੁਰੰਤ ਬਾਲਾਂ ਚੁੱਕ ਕੇ ਲੈ ਜਾ ਸਕਦੀ ਹੈ। ਜਾਂ ਇਸ ਦੇ ਉਲਟ A ਟੀਮ ਦਾ ਖਿਡਾਰੀ B ਟੀਮ ਦੇ ਅਵੇਸਲੇ ਖਿਡਾਰੀਆਂ ਨੂੰ ਛੂਹ ਸਕਦਾ ਹੈ।

ਵਿਸ਼ੇਸ਼ ਧਿਆਨ ਯੋਗ

- B ਟੀਮ ਦੇ ਕਿਸੇ ਖਿਡਾਰੀ ਵੱਲੋਂ ਰਸਤਾ ਛੱਡ ਕੇ ਦੂਜੀ ਥਾਂ ਜਾਣ ’ਤੇ ਜਾਂ ਲੀਕ ’ਤੇ ਪੈਰ ਰੱਖਣ ’ਤੇ ਦਸ ਅੰਕ ਕੱਟੇ ਜਾਣਗੇ।
- A ਜਾਂ B ਟੀਮ ਦੇ ਕਿਸੇ ਵੀ ਖਿਡਾਰੀ ਵੱਲੋਂ ਲੀਕ ’ਤੇ ਪੈਰ ਰੱਖਣ ’ਤੇ ਦਸ ਅੰਕ ਕੱਟੇ ਜਾਣਗੇ।
- ਛੂਹੇ ਜਾਣ ਅਤੇ ਵਿਸਲ ਤੋਂ ਬਾਦ ਬਾਹਰਲੀ ਕੋਠੀ ਵਿਚ ਬਾਲ ਰੱਖਣ ਵਾਲਾ ਖਿਡਾਰੀ ਟੀਮ ਤੋਂ ਬਾਹਰ ਕਰ ਦਿੱਤਾ ਜਾਵੇਗਾ।
- 10 ਮਿੰਟ ਦੇ ਸਮੇਂ ਵਿੱਚ ਖੇਡਣ ਵਾਲੀ ਹਰ ਟੀਮ ਖੇਡ ਦੁਬਾਰ ਸ਼ੁਰੂ ਕਰਕੇ ਅੰਕ ਪ੍ਰਾਪਤ ਕਰ ਸਕਦੀ ਹੈ।
- ਦੋ ਜਾਂ ਵਧੇਰੇ ਟੀਮਾਂ ਵਿੱਚ ਬਰਾਬਰ ਅੰਕਾਂ ਦੀ ਟਾਈ ਪੈਣ ’ਤੇ ਦੋ ਟੀਮਾਂ ਨੂੰ ਇਕ ਵਾਰ ਫਿਰ ਦੁਬਾਰਾ ਬਾਲ ਰੱਖ ਕੇ ਖੇਡਣ ਦਾ ਚਾਂਸ ਦਿੱਤਾ ਜਾ ਸਕਦਾ ਹੈ।
- ਜੱਜ ਸਾਹਿਬਾਨ ਦਾ ਫ਼ੈਸਲਾ ਅੰਤਿਮ ਹੋਵੇਗਾ।

2) ਪਿੱਠੂ ਸਮਾਂ: 20 ਮਿੰਟ

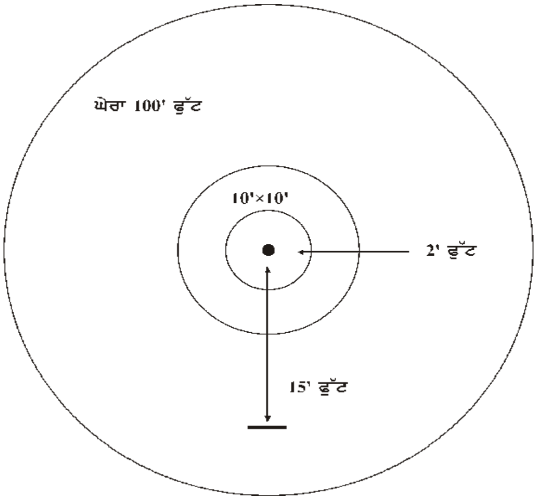

1. ਹਰ ਕਾਲਜ ਆਪਣੀ ਇੱਕ ਟੀਮ ਭੇਜ ਸਕਦਾ ਹੈ ਜਿਸ ਵਿੱਚ ਵੱਧ ਤੋਂ ਵੱਧ 10 ਪ੍ਰਤਿਯੋਗੀ ਹੋ ਸਕਦੇ ਹਨ।
2. ਪਿੱਠੂ ਦੀਆਂ ਠੀਕ੍ਰੀਆਂ ਅਤੇ ਗੇਂਦ ਦੀ ਬਣਤਰ ਯੂਨੀਵਰਸਿਟੀ ਨਿਰਧਾਰਿਤ ਕਰੇਗੀ।
3. ਪਿੱਠੂ ਦੇ ਵੱਡੇ ਮੈਦਾਨ ਦਾ ਅੰਦਰੂਨੀ ਘੇਰਾ 100 ਫੁੱਟ ਦਾ ਗੋਲਾਕਾਰ ਲੀਕਿਆ ਜਾਵੇਗਾ। ਜਿਸਦੇ ਵਿਚਕਾਰ 2 ਫੁੱਟ ਦੀ ਗੁਲਾਈ ਦਾ ਘੇਰਾ ਅਤੇ ਉਸ ਤੋਂ ਬਾਹਰ 10 ਫੁੱਟ ਗੁਲਾਈ ਦਾ ਘੇਰਾ ਲੀਕਿਆ ਜਾਵੇਗਾ।
4. ਪ੍ਰਤਿਯੋਗੀ ਪਿੱਠੂ ਤੋਂ 12 ਫੁੱਟ ਦੀ ਦੂਰੀ ਤੋਂ ਪਿੱਠੂ (ਹੇਠ ਉਪਰ ਜੋੜ ਕੇ ਰੱਖੀਆਂ 5 ਠੀਕ੍ਰੀਆਂ) ਨੂੰ ਨਿਸ਼ਾਨਾ ਲਗਾਏਗਾ।
5. ਖੇਡ ਵਿਚ ਪੰਜ-ਪੰਜ ਗੇਂਦਾਂ ਦੇ ਦੋ ਹਿੱਸੇ ਹੋਣਗੇ। ਨਿਸ਼ਾਨਾ ਫੁੰਡਣ ਵਾਲੀ ਟੀਮ ਦੇ ਹਰ ਖਿਡਾਰੀ ਵੱਲੋਂ ਪਹਿਲੀਆਂ ਤਿੰਨ ਗੇਂਦਾਂ ਨਾਲ ਪਿੱਠੂ ਫੁੰਡਣਾ ਲਾਜ਼ਮੀ ਹੋਵੇਗਾ। ਜੇਕਰ ਨਹੀਂ ਫੁੰਡਦਾ ਤਾਂ ਅਗਲੀਆਂ ਦੋ ਗੇਂਦਾਂ ਕੱਟ ਲਈਆਂ ਜਾਣਗੀਆਂ।

   ਬਾਕੀ ਪੰਜ ਗੇਂਦਾਂ ਸਮੇਂ ਦੂਜੀ ਗੇਂਦ ’ਤੇ ਪਿੱਠੂ ਨਾ ਫੁੰਡਣ ਤੇ ਬਾਕੀ ਦੀਆਂ ਤਿੰਨ ਗੇਂਦਾਂ ਕੱਟ ਲਈਆਂ ਜਾਣਗੀਆਂ।
6. ਨਿਸ਼ਾਨਾ ਫੁੰਡਣ ਵਾਲੀ ਟੀਮ ਨੇ ਹੀ ਪਿੱਠੂ ਗਰਮ ਕਰਨਾ (ਜੋੜਨਾ)

ਹੋਵੇਗਾ ਅਤੇ ਵਿਰੋਧੀ ਟੀਮ ਦੇ ਖਿਡਾਰੀਆਂ ਨੇ ਪਿੱਠੂ ਜੋੜਨ ਵਾਲੀ ਟੀਮ ਦੇ ਕਿਸੇ ਵੀ ਖਿਡਾਰੀ ਨੂੰ ਗੇਂਦ ਮਾਰਨੀ ਹੋਵੇਗੀ।

7. ਪਿੱਠੂ ਜੋੜਨ ਤੋਂ ਪਹਿਲਾਂ ਜਾਂ ਜੋੜਨ ਦੌਰਾਨ ਜੇਕਰ ਪਿੱਠੂ ਜੋੜਨ ਵਾਲੀ ਟੀਮ ਦੇ ਕਿਸੇ ਖਿਡਾਰੀ ਨੂੰ ਗੇਂਦ ਵੱਜ ਜਾਂਦੀ ਹੈ ਤਾਂ ਗੇਂਦ ਮਾਰਨ ਵਾਲੀ ਟੀਮ ਨੂੰ 10 ਅੰਕ ਮਿਲਣਗੇ। ਜੇਕਰ ਪਿੱਠੂ ਫੁੰਡਣ ਵਾਲੀ ਟੀਮ ਪਿੱਠੂ ਜੋੜ ਜਾਂਦੀ ਹੈ ਤਾਂ 10 ਅੰਕ ਪਿੱਠੂ ਫੁੰਡਣ ਅਤੇ ਜੋੜਨ ਵਾਲੀ ਟੀਮ ਨੂੰ ਮਿਲਣਗੇ।

ਵਿਸ਼ੇਸ਼ ਧਿਆਨ ਯੋਗ:

- ਪਿੱਠੂ ਫੁੰਡਣ ਵਾਲੀ ਕਿਸੇ ਟੀਮ ਦੇ ਖਿਡਾਰੀ 100 ਫੁੱਟ ਦੇ ਘੇਰੇ ਵਿੱਚ ਹੀ ਰਹਿਣਗੇ ਅਤੇ ਉਹਨਾਂ ਵਿਚੋਂ ਕਿਸੇ ਖਿਡਾਰੀ ਦੇ ਬਾਹਰ ਨਿਕਲਣ 'ਤੇ ਵੀ ਵਿਰੋਧੀ ਧਿਰ ਨੂੰ 10 ਅੰਕ ਦੇ ਦਿੱਤੇ ਜਾਣਗੇ।
- ਪਿੱਠੂ ਜੋੜਨ ਤੋਂ ਰੋਕਣ ਵਾਲੀ ਟੀਮ ਦੇ ਖਿਡਾਰੀ 100 ਫੁੱਟ ਦੇ ਘੇਰੇ ਤੋਂ ਬਾਹਰ ਵੀ ਜਾ ਸਕਦੇ ਹਨ।
- ਕਿਸੇ ਵੀ ਟੀਮ ਨੂੰ 10 ਮਿੰਟ ਤੋਂ ਜ਼ਿਆਦਾ ਸਮਾਂ ਨਹੀਂ ਦਿੱਤਾ ਜਾਵੇਗਾ।
- ਦੋ ਜਾਂ ਦੋ ਤੋਂ ਵਧੇਰੇ ਟੀਮਾਂ ਵਿੱਚ ਟਾਈ ਪੈਣ ਦੀ ਸੂਰਤ ਵਿੱਚ ਦੋ-ਦੋ ਬਾਲਾਂ ਨਿਸ਼ਾਨੇ ਲਈ ਦੁਬਾਰਾ ਦਿੱਤੀਆਂ ਜਾਣਗੀਆਂ। ਜੇਕਰ ਫਿਰ ਵੀ ਫ਼ੈਸਲਾ ਨਹੀਂ ਹੁੰਦਾ ਤਾਂ ਟਾਸ ਪਾ ਕੇ ਜਿੱਤ-ਹਾਰ ਦਾ ਫ਼ੈਸਲਾ ਕੀਤਾ ਜਾਵੇਗਾ।
- ਜੱਜ ਸਾਹਿਬਾਨ ਦਾ ਫ਼ੈਸਲਾ ਅੰਤਿਮ ਹੋਵੇਗਾ।

3) ਰੱਸਾ-ਕਸੀ **ਸਮਾਂ : 10 ਮਿੰਟ**

1. ਹਰ ਕਾਲਜ ਆਪਣੀ ਇੱਕ ਟੀਮ ਭੇਜ ਸਕਦਾ ਹੈ ਜਿਸ ਵਿਚ 10 ਪ੍ਰਤਿਯੋਗੀ ਭਾਗ ਲੈ ਸਕਦੇ ਹਨ।
2. ਰੱਸੇ ਦੀ ਬਣਤਰ, ਮੋਟਾਈ ਅਤੇ ਲੰਬਾਈ ਯੂਨੀਵਰਸਿਟੀ ਵੱਲੋਂ ਨਿਰਧਾਰਿਤ ਕੀਤੀ ਜਾਵੇਗੀ।
3. ਜ਼ਮੀਨ 'ਤੇ ਨਿਸ਼ਾਨ ਲਗਾ ਕੇ ਰੱਸੇ ਦੇ ਮੱਧ ਵਿਚ ਰਿਬਨ ਬੰਨ੍ਹ ਦਿੱਤਾ ਜਾਵੇਗਾ। ਜ਼ਮੀਨ 'ਤੇ ਲਾਏ ਨਿਸ਼ਾਨ ਦੇ ਆਸੇ-ਪਾਸੇ 5 ਫੁੱਟ ਦੂਰੀ 'ਤੇ ਦੁਵੱਲੀ ਨਿਸ਼ਾਨ ਲਗਾਏ ਜਾਣਗੇ। ਰੱਸਾ ਖਿੱਚਣ ਸਮੇਂ ਜਿਸ ਟੀਮ ਦੇ ਪ੍ਰਤਿਯੋਗੀ ਰੱਸੇ ਨਾਲ ਬੰਨ੍ਹੇ ਰਿਬਨ ਨੂੰ ਨਿਸ਼ਾਨ 'ਤੇ ਜਾਂ ਨਿਸ਼ਾਨ ਤੋਂ ਵੀ ਅੱਗੇ ਲੈ ਜਾਣਗੇ ਉਸ ਟੀਮ ਨੂੰ ਇੱਕ ਵੇਰ ਲਈ 20 ਅੰਕ ਦਿੱਤੇ ਜਾਣਗੇ।

4. 20 ਅੰਕ ਪ੍ਰਾਪਤ ਕਰਨ ਦੀ ਸੂਰਤ ਵਿੱਚ ਰੱਸਾ ਦੁਬਾਰਾ ਵਿਚਾਲੇ ਦੇ ਨਿਸ਼ਾਨ 'ਤੇ ਕਰ ਦਿੱਤਾ ਜਾਵੇਗਾ ਅਤੇ ਟੀਮਾਂ ਦੇ ਪਾਸੇ ਬਦਲ ਕੇ ਦੂਜੀ ਵਾਰ ਖੇਡ ਫੇਰ ਸ਼ੁਰੂ ਕਰ ਦਿੱਤੀ ਜਾਵੇਗੀ।
5. ਦੋ ਜਾਂ ਦੋ ਤੋਂ ਵਧੇਰੇ ਟੀਮਾਂ ਵਿੱਚ ਅੰਕਾਂ ਦੀ ਟਾਈ ਪੈ ਜਾਣ ਦੀ ਸੂਰਤ ਵਿੱਚ ਦੁਬਾਰਾ ਮੁਕਾਬਲਾ ਟਾਈ ਪੈਣ ਵਾਲੀਆਂ ਟੀਮਾਂ ਵਿੱਚ ਹੀ ਹੋਵੇਗਾ।
6. ਟੀਮ ਦੇ ਸਾਰੇ ਮੈਂਬਰ ਮੁਕਾਬਲੇ ਵਿਚ ਨੰਗੇ ਪੈਰ ਭਾਗ ਲੈਣਗੇ।
7. ਜੱਜ ਸਾਹਿਬਾਨ ਦਾ ਫ਼ੈਸਲਾ ਅੰਤਿਮ ਹੋਵੇਗਾ।

(ii) ਕੁੜੀਆਂ ਦੀਆਂ ਲੋਕ ਖੇਡਾਂ

(1) ਸ਼ਟਾਪੂ (ਕੁੜੀਆਂ ਦੀ ਖੇਡ) ਸਮਾਂ: 10 ਮਿੰਟ

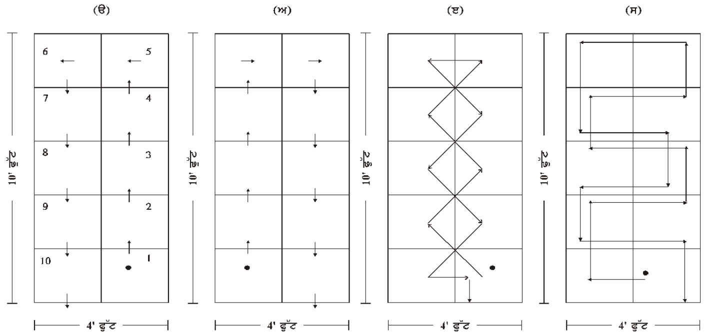

1. ਹਰ ਕਾਲਜ ਵੱਲੋਂ ਖੇਡ ਵਿਚ ਕੇਵਲ ਇੱਕ ਪ੍ਰਤੀਯੋਗੀ ਭਾਗ ਲੈ ਸਕਦਾ ਹੈ।
2. ਜ਼ਮੀਨ 'ਤੇ ਚੌਕੋਰ 2×2 ਫੁੱਟ ਆਕਾਰ ਦੇ, ਵਿਚਕਾਰੋਂ ਵੰਡਦੀ ਰੇਖਾ ਦੇ ਸੱਜੇ ਖੱਬੇ 5+5 ਦਸ ਖਾਨੇ ਵਾਹੇ ਜਾਣਗੇ।
3. ਖੇਡ ਦੇ ਪਹਿਲੇ ਪੜਾਅ (ਸੈੱਟ) ਵਿੱਚ ਪ੍ਰਤਿਯੋਗੀ ਯੂਨੀਵਰਸਿਟੀ ਵੱਲੋਂ ਪ੍ਰਵਾਨਤ ਸਾਈਜ਼ ਦੀ ਬੀਕ੍ਰੀ ਨੂੰ ਚਿੱਤਰ (ੳ) ਵਿੱਚ ਦਰਸਾਏ ਕ੍ਰਮ ਅਨੁਸਾਰ, ਇਕ ਨੰ: ਖਾਨੇ ਵਿੱਚ ਸੁੱਟਦੇ ਹੋਏ, ਇੱਕ ਲੱਤ ਜ਼ਮੀਨ ਤੋਂ ਚੁੱਕ ਕੇ ਅਤੇ ਦੂਜੀ ਲੱਤ ਦੇ ਪੈਰ ਨਾਲ ਬੀਕ੍ਰੀ ਖਿਸਕਾ ਕੇ (ਐਂਟੀ ਕਲਾਕ) ਸਾਰੇ ਖਾਨਿਆਂ ਵਿਚੋਂ ਨਿਰ-ਵਿਘਨ ਲੰਘਾਏਗਾ। ਇਸ ਪੜਾਅ (ਸੈੱਟ) ਦੇ 5 ਅੰਕ ਦਿੱਤੇ ਜਾਣਗੇ। ਵੇਖੋ: ਚਿੱਤਰ (ੳ)
4. ਦੂਜੇ ਪੜਾਅ (ਸੈੱਟ) ਵਿੱਚ ਪ੍ਰਤੀਯੋਗੀ ਬੀਕ੍ਰੀ ਨੂੰ ਚਿੱਤਰ (ਅ) ਅਨੁਸਾਰ, ਪਹਿਲੇ ਕ੍ਰਮ ਤੋਂ ਉਲਟ (ਕਲਾਕ ਵਾਈਜ਼) ਖੱਬੇਪਾਸੇ ਦੇ ਦਸ ਨੰ: ਖਾਨੇ ਵਿੱਚ ਇਕ ਵੇਰ ਬੀਕ੍ਰੀ ਸੁੱਟ ਕੇ ਨਿਰ-ਵਿਘਨ ਸਾਰੇ ਖਾਨਿਆਂ ਵਿਚੋਂ ਬਾਹਰ ਕੱਢੇਗਾ। ਇਸ ਪੜਾਅ (ਸੈੱਟ) ਦੇ 5 ਅੰਕ ਹੋਣਗੇ। ਵੇਖੋ: ਚਿੱਤਰ (ਅ)
5. ਤੀਜੇ ਪੜਾਅ (ਸੈੱਟ) ਵਿੱਚ ਪ੍ਰਤਿਯੋਗੀ ਬੀਕ੍ਰੀ ਸੱਜੇ ਪਾਸੇ ਦੇ ਪਹਿਲੇ 1 ਨੰ: ਖਾਨੇ ਤੋਂ ਸ਼ੁਰੂ ਕਰਕੇ, ਚਿੱਤਰ (ੲ) ਵਿੱਚ ਦਰਸਾਏ ਰੂਟ ਅਨੁਸਾਰ, ਬੀਕ੍ਰੀ ਨੂੰ ਨਿਰ-ਵਿਘਨ ਬਾਹਰ ਕੱਢੇਗਾ। ਇਸ ਪੜਾਅ (ਸੈੱਟ) ਦੇ 5 ਅੰਕ ਹੋਣਗੇ। ਵੇਖੋ: ਚਿੱਤਰ (ੲ)
6. ਚੌਥੇ ਪੜਾਅ (ਸੈੱਟ) ਵਿੱਚ ਪ੍ਰਤਿਯੋਗੀ ਬੀਕ੍ਰੀ ਨੂੰ ਚਿੱਤਰ (ਸ) ਵਿੱਚ

ਦਰਸਾਏ ਰੂਟ ਅਨੁਸਾਰ, ਬੀਕ੍ਰੀ ਨੂੰ ਨਿਰ-ਵਿਘਨ ਬਾਹਰ ਕੱਢੇਗਾ। ਇਸ ਸੈੱਟ ਦੇ 5 ਅੰਕ ਹੋਣਗੇ। ਵੇਖੋ: ਚਿੱਤਰ (ਸ)

7. ਪੰਜਵੇਂ ਪੜਾਅ (ਸੈੱਟ) ਵਿੱਚ ਪ੍ਰਤਿਯੋਗੀ ਇੱਕ ਬੀਕ੍ਰੀ ਨੂੰ ਚੁੱਕੇ ਹੋਏ ਪੈਰ ਦੇ ਪੱਬ 'ਤੇ ਟਿਕਾ ਕੇ ਅਤੇ ਦੂਜੀ ਬੀਕ੍ਰੀ ਨੂੰ 1 ਨੰ: ਖਾਨੇ ਵਿੱਚ ਇਕ ਵੇਰ ਸੁੱਟ ਕੇ ਦੂਜੇ ਪੈਰ ਨਾਲ (ਐਂਟੀ ਕਲਾਕ) ਚਿੱਤਰ (ੳ) ਅਨੁਸਾਰ, ਸਾਰੇ ਖਾਨਿਆਂ ਵਿੱਚੋਂ ਨਿਰ-ਵਿਘਨ ਲੰਘਾਏਗਾ। ਇਸ ਸੈੱਟ ਦੇ 5 ਅੰਕ ਹੋਣਗੇ।

8. ਛੇਵੇਂ ਪੜਾਅ (ਸੈੱਟ) ਵਿੱਚ ਪ੍ਰਤਿਯੋਗੀ 1 ਅਤੇ 10 ਨੰਬਰ ਦੇ ਖਾਨਿਆਂ ਵੱਲ ਖਲੋ ਕੇ, ਬੀਕ੍ਰੀ ਨੂੰ 5 ਅਤੇ 6 ਨੰ: ਖਾਨੇ ਦੇ ਪਾਰ ਸੁੱਟੇਗਾ, ਅਤੇ ਮੌਕੇ ਤੇ ਨਿਰਧਾਰਿਤ ਵਿਅਕਤੀ ਦੁਆਰਾ ਅੱਖਾਂ ਤੇ ਪੱਟੀ ਬੰਨ੍ਹਵਾ ਕੇ ਛੜੱਪੇ ਮਾਰਦਾ ਅਤੇ ਖਾਨਿਆਂ ਨੂੰ ਵੰਡਦੀ ਰੇਖਾ ਦੇ ਆਸੇ-ਪਾਸੇ ਪੈਰ ਰੱਖਦਾ ਹੋਇਆ 5 ਅਤੇ 6 ਨੰ: ਖਾਨੇ ਵਿੱਚ ਪੁੱਜੇਗਾ ਅਤੇ ਸੁੱਟੀ ਹੋਈ ਬੀਕ੍ਰੀ ਨੂੰ 5 ਅਤੇ 6 ਨੰ: ਖਾਨੇ ਵਿੱਚ ਖਲੋਤਾ ਹੋਇਆ, ਅੱਖਾਂ ਤੋਂ ਪੱਟੀ ਖੋਲ੍ਹ ਕੇ ਚੁੱਕੇਗਾ। ਇਸ ਉਪਰੰਤ ਬਾਹਰ ਨਿਕਲ ਕੇ ਬੀਕ੍ਰੀ ਨੂੰ ਪਿੱਠ ਪਿੱਛੇ ਕਿਸੇ ਖਾਨੇ ਵਿੱਚ ਨਿਰ-ਵਿਘਨ ਸੁੱਟੇਗਾ। ਇਸ ਪੜਾਅ ਦੇ 5 ਅੰਕ ਹੋਣਗੇ। ਬੀਕ੍ਰੀ ਦੇ ਲਾਈਨ ਉਪਰ ਡਿੱਗਣ ਦੀ ਸੂਰਤ ਵਿੱਚ ਇਸ ਪੜਾਅ ਦਾ ਕੋਈ ਅੰਕ ਨਹੀਂ ਮਿਲੇਗਾ।

ਵਿਸ਼ੇਸ਼ ਧਿਆਨ ਯੋਗ:

- ਹਰ ਪ੍ਰਤਿਯੋਗੀ ਖੇਡ ਦੇ ਪਹਿਲੇ ਦੋ ਪੜਾਅ (ਸੈੱਟ ੳ ਅਤੇ ਅ) ਬਿਨਾਂ ਕੋਈ ਫਾਊਲ ਕੀਤੇ ਨਿਰ-ਵਿਘਨ ਜਿੱਤਣ 'ਤੇ ਹੀ ਅੱਗੇ ਖੇਡ ਵਿੱਚ ਭਾਗ ਲੈ ਸਕੇਗਾ। (ੳ) ਅਤੇ (ਅ) ਸੈੱਟ ਸਮੇਂ ਬੀਕ੍ਰੀ ਦੇ ਬਾਹਰ ਕੱਢਣ ਵੇਲੇ ਬੀਕ੍ਰੀ ਪੈਰ ਦੀ ਠੋਕ੍ਰ ਨਾਲ ਕਈ ਖਾਨੇ ਟਪਾਈ ਜਾ ਸਕਦੀ ਹੈ। ਨਾ ਜਿੱਤ ਸਕਣ ਦੀ ਸੂਰਤ ਵਿੱਚ ਪ੍ਰਤਿਯੋਗੀ ਮੁਕਾਬਲੇ ਤੋਂ ਬਾਹਰ ਕਰ ਦਿੱਤਾ ਜਾਵੇਗਾ।
- ਬੀਕ੍ਰੀ ਦੇ ਰੇਖਾ ਨੂੰ ਛੋਹਣ, ਕਿਸੇ ਮਿਥੇ ਖਾਨੇ ਨੂੰ ਟੱਪ ਕੇ ਦੂਜੇ ਖਾਨੇ ਵਿੱਚ ਜਾਣ 'ਤੇ ਜਾਂ ਪਾਸੇ ਤੋਂ ਬਾਹਰ ਨਿਕਲ ਜਾਣ 'ਤੇ, ਕਿਸੇ ਪੜਾਅ ਵਿੱਚ ਦੋਵੇਂ ਪੈਰ ਜ਼ਮੀਨ ਨੂੰ ਛੋਹ ਜਾਣ ਤੇ, ਪੱਬ ਤੋਂ ਬੀਕ੍ਰੀ ਡਿਗਣ 'ਤੇ, ਮਿਥੇ ਰੂਟ ਤੋਂ ਵਿਪਰੀਤ ਬੀਕ੍ਰੀ ਲੈ ਕੇ ਜਾਣ 'ਤੇ, ਫਾਊਲ ਮੰਨਿਆ ਜਾਵੇਗਾ। ਇਸ ਸੂਰਤ ਵਿੱਚ ਪ੍ਰਤਿਯੋਗੀ, ਖੇਡੇ ਜਾ ਰਹੇ ਤੀਜੇ, ਚੌਥੇ, ਪੰਜਵੇਂ ਅਤੇ ਛੇਵੇਂ ਪੜਾਅ (ਸੈੱਟ) ਨੂੰ ਦੁਬਾਰਾ ਸ਼ੁਰੂ ਕਰ ਸਕਦਾ ਹੈ। ਪ੍ਰਤਿਯੋਗੀ ਤੀਜੇ, ਚੌਥੇ, ਪੰਜਵੇਂ ਅਤੇ ਛੇਵੇਂ ਨੰ: ਦੇ ਕਿਸੇ ਵੀ ਪੜਾਅ

(ਸੈੱਟ) ਨੂੰ ਜਿੱਤਣ ਲਈ ਕੇਵਲ ਤਿੰਨ ਚਾਂਸ ਲੈ ਸਕਦਾ ਹੈ। ਕਿਸੇ ਪੜਾਅ ਨੂੰ ਲਗਾਤਾਰ ਤਿੰਨ ਵੇਰੀ ਨਾ ਜਿੱਤ ਸਕਣ ਦੀ ਸੂਰਤ ਵਿੱਚ, ਪ੍ਰਤਿਯੋਗੀ ਖੇਡ ਤੋਂ ਬਾਹਰ ਕਰ ਦਿੱਤਾ ਜਾਵੇਗਾ ਅਤੇ ਉਸ ਵੱਲੋਂ ਪ੍ਰਾਪਤ ਕੀਤੇ ਅੰਕ ਹੀ ਜੋੜੇ ਜਾਣਗੇ।

- ਜੁੱਤੀ ਪਹਿਨ ਕੇ ਖੇਡਣਾ ਵਰਜਿਤ ਹੋਵੇਗਾ।
- ਦੋ ਜਾਂ ਦੋ ਤੋਂ ਵਧੇਰੇ ਟੀਮਾਂ ਵਿੱਚ ਟਾਈ ਪੈ ਜਾਣ ਦੀ ਸੂਰਤ ਵਿੱਚ ਘੱਟ ਫਾਊਲਾਂ ਵਾਲੀ ਟੀਮ ਜੇਤੂ ਗਿਣੀ ਜਾਵੇਗੀ। ਜੇਕਰ ਫਿਰ ਵੀ ਟਾਈ ਪੈਂਦੀ ਹੈ ਤਾਂ ਦੁਬਾਰਾ ਇੱਕ ਇੱਕ, ਦੋ ਦੋ ਸੈੱਟ ਖਿਡਾਏ ਜਾ ਸਕਦੇ ਹਨ।
- ਜੱਜ ਸਾਹਿਬਾਨ ਦਾ ਫ਼ੈਸਲਾ ਅੰਤਿਮ ਹੋਵੇਗਾ।

(2) ਰੱਸੀ ਟੱਪਣਾ **ਸਮਾਂ : 5 ਮਿੰਟ**

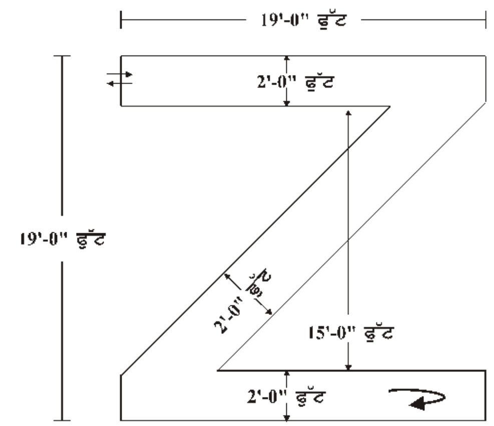

1. ਹਰ ਕਾਲਜ ਵੱਲੋਂ ਕੇਵਲ ਇੱਕ ਪ੍ਰਤਿਯੋਗੀ ਭਾਗ ਲੈ ਸਕਦਾ ਹੈ।
2. ਰੱਸੀ ਦੀ ਬਣਤਰ/ਲੰਬਾਈ/ਮੋਟਾਈ ਯੂਨੀਵਰਸਿਟੀ ਪ੍ਰਵਾਣਿਤ ਕਰੇਗੀ।
3. ਜ਼ਮੀਨ ਉੱਤੇ 19 ਫੁੱਟ×19 ਫੁੱਟ ਚੌਰਸ ਆਇਤਕਾਰ ਘੇਰੇ ਵਿੱਚ ਜ਼ੈੱਡ ਸ਼ਕਲ ਦੀ 2 ਫੁੱਟ ਚੌੜੀ ਪੱਟੀ ਲੀਕੀ ਜਾਵੇਗੀ ਜਿਸਦੀ ਬਣਤਰ ਅਤੇ ਪੈਮਾਇਸ਼ ਲਈ ਖੇਡ ਨਾਲ ਸੰਬੰਧਿਤ ਚਿੱਤਰ ਵੇਖਣਾ ਜ਼ਰੂਰੀ ਹੈ।

4. ਪ੍ਰਤਿਯੋਗੀ ਨੇ ਕੇਵਲ ਇੱਕ ਲੱਤ ਨਾਲ ਹੀ ਪੈਰ ਥੱਲਿਉਂ ਰੱਸੀ ਲੰਘਾਉਂਦੇ ਅਤੇ ਰੱਸੀ ਟੱਪਦੇ ਹੋਏ ਜ਼ੈੱਡ ਦੇ ਇੱਕ ਪਾਸਿਉਂ ਟੱਪਣਾ ਸ਼ੁਰੂ ਕਰਕੇ ਜ਼ੈੱਡ ਦੇ ਦੂਜੇ ਸਿਰੇ ਉੱਤੇ ਪਹੁੰਚ ਕੇ ਰੱਸੀ ਟੱਪਣ ਵਾਲੀ ਲੱਤ ਬਦਲ ਕੇ ਵਾਪਸ ਪਰਤਣਾ ਹੋਵੇਗਾ ਅਤੇ ਰੱਸੀ ਟੱਪਣਾ ਸ਼ੁਰੂ ਕਰਨ ਵਾਲੀ ਥਾਂ ਤੋਂ ਨਿਰ-ਵਿਘਨ ਬਾਹਰ ਨਿਕਲਣਾ ਹੋਵੇਗਾ। ਇਸਦੇ 10 ਅੰਕ ਹੋਣਗੇ।
5. ਬਾਹਰ ਨਿਕਲਣ ਉਪਰੰਤ ਬਿਨਾਂ ਰੁਕੇ ਰੱਸੀ ਟੱਪਦੇ ਹੋਏ ਜੇਕਰ ਪ੍ਰਤਿਯੋਗੀ ਰੱਸੀ ਟੱਪਦੇ ਹੋਏ ਇਕ ਥਾਂ ਖੜ੍ਹੋਤਾ ਹੋਇਆ ਪੂਰਾ ਚੱਕਰ ਘੁੰਮ ਜਾਂਦਾ ਹੈ ਤਾਂ ਨਿਰ-ਵਿਘਨ ਇਹ ਘੇਰਾ ਮੁਕੰਮਲ ਕਰਨ ਦੇ 5 ਅੰਕ ਦਿੱਤੇ ਜਾਣਗੇ।
6. ਸਮਾਂ ਬਚਣ ਤੇ ਪ੍ਰਤਿਯੋਗੀ ਦੁਬਾਰਾ ਜ਼ੈੱਡ ਦੀ ਪੂਰੀ ਪੱਟੀ ਪਾਰ ਕਰਕੇ ਅੰਕ ਪ੍ਰਾਪਤ ਕਰ ਸਕਦਾ ਹੈ।

ਵਿਸ਼ੇਸ਼ ਧਿਆਨਯੋਗ

- ਜ਼ਰੂਰੀ ਨਹੀਂ ਕਿ ਪ੍ਰਤਿਯੋਗੀ ਚੱਕਰ ਘੁੰਮ ਕੇ 5 ਅੰਕ ਪ੍ਰਾਪਤ ਕਰਨ ਲਈ ਸਮਾਂ ਬਰਬਾਦ ਕਰੇ। ਉਹ ਜ਼ੈੱਡ ਦੀ ਪੱਟੀ ਪਾਰ ਕਰਕੇ 10 ਅੰਕ ਪ੍ਰਾਪਤ ਕਰਨ ਲਈ ਦੁਬਾਰਾ ਖੇਡ ਵੀ ਸ਼ੁਰੂ ਕਰ ਸਕਦਾ ਹੈ।
- ਜ਼ੈੱਡ ਦੀ ਪੱਟੀ ਦੇ ਰਾਹ ਵਿੱਚ ਰੁਕਣਾ, ਜ਼ਮੀਨ ਤੋਂ ਪੈਰ ਚੁੱਕਣ ਮਗਰੋਂ ਪੈਰਾਂ ਦਾ ਨਿੱਕਾ ਸਟੈੱਪ ਚੁੱਕਣਾ ਜਾਂ ਪੱਟੀ ਦੀ ਵਾਹੀ ਹੋਈ ਲੀਕ ਨੂੰ ਟੱਚ ਕਰਨ ਤੇ ਫਾਊਲ ਮੰਨਿਆ ਜਾਵੇਗਾ।
- ਪ੍ਰਤਿਯੋਗੀ 5 ਮਿੰਟ ਦੇ ਸਮੇਂ ਵਿੱਚ ਜਿਤਨੀ ਵੇਰੀਂ ਚਾਹੇ ਖੇਡ ਸ਼ੁਰੂ ਕਰ ਸਕਦਾ ਹੈ।
- ਜੱਜ ਸਾਹਿਬਾਨ ਦਾ ਫ਼ੈਸਲਾ ਅੰਤਿਮ ਹੋਵੇਗਾ।

(3) ਗੀਟ੍ਹੇ **ਸਮਾਂ: 10 ਮਿੰਟ**

1. ਹਰ ਕਾਲਜ ਵੱਲੋਂ ਇਕ ਪ੍ਰਤਿਯੋਗੀ ਭਾਗ ਲੈ ਸਕਦਾ ਹੈ।
2. ਗੀਟ੍ਹਿਆਂ ਦੀ ਗਿਣਤੀ ਪੰਜ ਹੋਵੇਗੀ। ਗੀਟ੍ਹਿਆਂ ਦਾ ਸਾਈਜ਼ ਯੂਨੀਵਰਸਿਟੀ ਨਿਰਧਾਰਿਤ ਕਰੇਗੀ।
3. ਹਰ ਪ੍ਰਤਿਯੋਗੀ ਪਹਿਲੇ ਪੜਾਅ ਵਿਚ ਪੰਜ ਗੀਟ੍ਹੇ ਜ਼ਮੀਨ ’ਤੇ ਖਿਲਾਰੇਗਾ ਅਤੇ ਉਹਨਾਂ ਵਿਚੋਂ ਇਕ ਗੀਟ੍ਹਾ ਚੁੱਕ ਕੇ ਅਤੇ ਉਸ ਨੂੰ ਹਵਾ ਵਿਚ ਉਛਾਲਦੇ ਹੋਏ, ਪਹਿਲੇ ਸੈੱਟ ਵਿਚ ਇਕ-ਇਕ ਗੀਟ੍ਹਾ ਜ਼ਮੀਨ ਤੋਂ ਨਿਰਵਿਘਨ ਚੁੱਕਦੇ ਹੋਏ ਉਛਾਲਿਆ ਗੀਟ੍ਹਾ ਵੀ ਬੁੱਚੇਗਾ। ਦੂਜੀ ਵੇਰ ਫ਼ਿਰ ਜ਼ਮੀਨ ’ਤੇ ਗੀਟ੍ਹੇ ਖਿਲਾਰ ਕੇ ਅਤੇ ਇਕ ਗੀਟ੍ਹੇ ਨੂੰ ਪਹਿਲਾਂ ਵਾਂਗ ਹਵਾ ਵਿਚ ਉਛਾਲਦੇ ਹੋਏ, ਦੋ-ਦੋ (ਜੁੱਟਾਂ ਵਿਚ) ਗੀਟ੍ਹੇ, ਨਿਰ-ਵਿਘਨ ਚੁੱਕੇਗਾ ਅਤੇ ਉਛਾਲਿਆ ਗੀਟ੍ਹਾ ਵੀ ਬੁੱਚੇਗਾ। ਤੀਜੀ ਵੇਰ ਫਿਰ ਪਹਿਲਾਂ

ਵਾਂਗ ਜ਼ਮੀਨ ’ਤੇ ਗੀਟ੍ਹੇ ਖਿਲਾਰ ਕੇ ਅਤੇ ਇਕ ਗੀਟ੍ਹੇ ਨੂੰ ਚੁੱਕੇ ਕੇ ਅਤੇ ਹਵਾ ਵਿਚ ਉਛਾਲਦੇ ਹੋਏ, ਪਹਿਲਾਂ ਤਿੰਨ ਗੀਟ੍ਹੇ ਇਕੱਠੇ ਅਤੇ ਫਿਰ ਇਕ ਗੀਟ੍ਹਾ ਜ਼ਮੀਨ ਤੋਂ ਚੁੱਕੇਗਾ ਅਤੇ ਉਛਾਲਿਆ ਗੀਟ੍ਹਾ ਵੀ ਨਿਰਵਿਘਨ ਬੁੱਚੇਗਾ। ਚੌਥੀ ਵੇਰ, ਫਿਰ ਪਹਿਲਾਂ ਵਾਂਗ ਗੀਟ੍ਹੇ ਖਿਲਾਰ ਕੇ ਅਤੇ ਇਕ ਗੀਟ੍ਹੇ ਨੂੰ ਹਵਾ ਵਿਚ ਉਛਾਲਦੇ ਹੋਏ ਚਾਰ ਗੀਟ੍ਹੇ ਇਕੱਠੇ ਜ਼ਮੀਨ ਤੋਂ ਚੁੱਕ ਕੇ ਉਛਾਲਿਆ ਗੀਟ੍ਹਾ ਵੀ ਨਿਰ-ਵਿਘਨ ਬੁੱਚੇਗਾ। ਇਸ ਪਹਿਲੇ ਪੜਾਅ ਦੇ 10 ਅੰਕ ਹੋਣਗੇ।

4. ਖੇਡ ਦੇ ਦੂਜੇ ਪੜਾਅ ਵਿਚ ਪ੍ਰਤੀਯੋਗੀ ਪੰਜੇ ਗੀਟੇ ਹਵਾ ਵਿਚ ਉਛਾਲ ਕੇ ਇੱਕ ਗੀਟ੍ਹਾ ਹੱਥ ਦੇ ਛੱਪਰ (ਪੁੱਠੇ ਪਾਸੇ) ਉੱਤੇ ਰੋਕੇਗਾ, ਅਤੇ ਉਹ ਗੀਟ੍ਹੇ ਨੂੰ ਹਵਾ ਵਿਚ ਉਛਾਲ ਕੇ ਡਿਗਦੇ ਹੋਏ ਨੂੰ ਪੁੱਠੀ ਮੁੱਠੀ ਵਿਚ ਪਕੜੇਗਾ। ਇਸ ਉਪਰੰਤ ਪਕੜਿਆ ਗੀਟ੍ਹਾ ਫਿਰ ਹਵਾ ਵਿਚ ਉਛਾਲ ਕੇ ਥੱਲੇ ਖਿੱਲਰੇ ਚਾਰ ਗੀਟ੍ਹੇ ਇੱਕਠੇ ਚੁੱਕੇਗਾ ਅਤੇ ਉਛਾਲਿਆ ਗੀਟ੍ਹਾ ਵੀ ਨਿਰਵਿਘਨ ਬੁੱਚੇਗਾ। ਇਸ ਪੜਾਅ ਦੇ 5 ਅੰਕ ਹੋਣਗੇ।
5. ਤੀਜੇ ਪੜਾਅ ਵਿਚ ਪ੍ਰਤੀਯੋਗੀ ਸਾਰੇ ਗੀਟ੍ਹੇ ਜ਼ਮੀਨ ’ਤੇ ਖਿਲਾਰੇਗਾ ਅਤੇ ਇਕ ਗੀਟ੍ਹਾ ਚੁੱਕ ਕੇ ਉਸ ਨੂੰ ਹਵਾ ਵਿਚ ਉਛਾਲਦੇ ਹੋਏ ਚਾਰੇ ਗੀਟ੍ਹਿਆਂ ਨੂੰ ਦੂਜੇ ਹੱਥ ਦੀ ਉਂਗਲ ਅਤੇ ਅੰਗੂਠਾ ਜ਼ਮੀਨ ’ਤੇ ਟਿਕਾ ਕੇ ਬਣਾਈ ਵਿਰਲ ਵਿਚੋਂ ਇਕ-ਇਕ ਕਰ ਕੇ ਬਿਨਾਂ ਕਿਸੇ ਦੂਜੇ ਗੀਟੇ ਨੂੰ ਛੂਹਣ ਦੇ ਲੰਘਾਏਗਾ ਅਤੇ ਅੰਤ ਵਿਚ ਲੰਘਾਏ ਚਾਰੇ ਗੀਟ੍ਹਿਆਂ ਨੂੰ ਇਕੱਠੇ ਚੁੱਕਦੇ ਹੋਏ ਉਛਾਲਿਆ ਗੀਟ੍ਹਾ ਵੀ ਨਿਰਵਿਘਨ ਬੁੱਚੇਗਾ। ਇਸ ਪੜਾਅ ਦੇ 5 ਅੰਕ ਹੋਣਗੇ।

ਵਿਸ਼ੇਸ਼ ਧਿਆਨ ਯੋਗ:

- ਹਰ ਪ੍ਰਤਿਯੋਗੀ ਲਈ ਖੇਡ ਦਾ ਪਹਿਲਾ ਪੜਾਅ ਬਿਨ੍ਹਾਂ ਫਾਊਲ ਕੀਤੇ, ਨਿਰਵਿਘਨ ਜਿੱਤਣਾ ਜ਼ਰੂਰੀ ਹੋਵੇਗਾ। ਅਸਫ਼ਲ ਰਹਿਣ ਦੀ ਸੂਰਤ ਵਿਚ ਪ੍ਰਤਿਯੋਗੀ ਮੁਕਾਬਲੇ ਤੋਂ ਬਾਹਰ ਹੋ ਜਾਵੇਗਾ।
- ਗੀਟ੍ਹਾ ਹੱਥੋਂ ਡਿੱਗਣ, ਨਾ ਬੁੱਚੇ ਜਾਣ, ਚੁੱਕੇ ਜਾਣ ਵਾਲੇ ਗੀਟ੍ਹਿਆਂ ਤੋਂ ਬਿਨ੍ਹਾਂ ਕਿਸੇ ਦੂਜੇ ਗੀਟ੍ਹੇ ਨੂੰ ਛੋਹਣ ਜਾਂ ਗੀਟ੍ਹਾ ਲੰਘਾਉਣ ਤੋਂ ਉੱਕ ਜਾਣ ’ਤੇ ਜਾਂ ਉਪਰੋਕਤ ਵਿਚੋਂ ਕਿਸੇ ਵੀ ਕਾਰਨ ’ਤੇ ਫਾਊਲ ਮੰਨਿਆ ਜਾਵੇਗਾ ਅਤੇ ਖੇਡ ਪਹਿਲੇ ਪੜਾਅ ਨੂੰ ਛੱਡ ਕੇ ਫਾਊਲ ਵਾਲੇ ਪੜਾਅ ਦੇ ਮੁੱਢ ਤੋਂ ਸ਼ੁਰੂ ਕੀਤੀ ਜਾਵੇਗੀ।
- ਖੇਡ ਦੇ ਦੂਜੇ ਅਤੇ ਤੀਜੇ ਪੜਾਅ ਵਿਚ ਫਾਊਲ ਹੋਣ ’ਤੇ ਪ੍ਰਤਿਯੋਗੀ ਨੂੰ ਕੇਵਲ ਦੋ ਮੌਕੇ ਦਿੱਤੇ ਜਾਣਗੇ। ਅਸਫ਼ਲ ਰਹਿਣ ’ਤੇ ਪ੍ਰਾਪਤ ਅੰਕ ਤਾਂ

ਮੰਨ ਲਏ ਜਾਣਗੇ। ਪਰ ਪ੍ਰਤਿਯੋਗੀ ਮੁਕਾਬਲੇ ਤੋਂ ਬਾਹਰ ਕਰ ਦਿੱਤਾ ਜਾਵੇਗਾ, ਬੇਸ਼ਕ ਉਸ ਦਾ ਸਮਾਂ ਬਾਕੀ ਹੀ ਕਿਉਂ ਨਾ ਬਚਦਾ ਹੋਵੇ।

- ਦੋ ਜਾਂ ਦੋ ਤੋਂ ਵਧੇਰੇ ਪ੍ਰਤਿਯੋਗੀਆਂ ਵਿਚ ਬਰਾਬਰ ਅੰਕਾਂ ਦੀ ਟਾਈ ਪੈ ਜਾਣ ਦੀ ਸੂਰਤ ਵਿਚ ਘੱਟ ਫਾਊਲ ਵਾਲਾ ਪ੍ਰਤਿਯੋਗੀ ਜੇਤੂ ਹੋਵੇਗਾ। ਜੇਕਰ ਫਿਰ ਵੀ ਟਾਈ ਪੈਂਦੀ ਹੈ ਤਾਂ ਪ੍ਰਤਿਯੋਗੀਆਂ ਨੂੰ ਦੁਬਾਰਾ ਖਿਡਾਇਆ ਜਾ ਸਕਦਾ ਹੈ।
- ਨਿਰਵਿਘਨ ਅੰਕ ਪ੍ਰਾਪਤ ਕਰਨ ਵਾਲਾ ਪ੍ਰਤਿਯੋਗੀ ਆਪਣੇ ਸਮੇਂ ਵਿਚ ਇਕ ਤੋਂ ਵਧੇਰੇ ਵਾਰ ਖੇਡ ਸ਼ੁਰੂ ਕਰ ਕੇ ਅੰਕ ਪ੍ਰਾਪਤ ਕਰ ਸਕਦਾ ਹੈ।
- ਜੱਜ ਸਾਹਿਬਾਨ ਦਾ ਫ਼ੈਸਲਾ ਅੰਤਿਮ ਹੋਵੇਗਾ।

....

ਸਮੂਹ ਵਿਦਿਆਰਥੀ ਪ੍ਰਤੀਯੋਗੀਆਂ ਨੂੰ ਵਿਭਿੰਨ ‘ਯੁਵਕ ਮੇਲਿਆਂ’ ਅਤੇ ‘ਲੋਕ ਮੇਲੇ’ ਵਿਚ ਭਾਗ ਲੈਣ ਸਮੇਂ ਉਪਰੋਕਤ ਨਿਯਮਾਂ ਦਾ ਧਿਆਨ ਰੱਖਣਾ ਚਾਹੀਦਾ ਹੈ ਅਤੇ ਇਨ੍ਹਾਂ ਦਾ ਇੰਨ-ਬਿੰਨ ਪਾਲਣ ਕਰਨਾ ਚਾਹੀਦਾ ਹੈ। ਇਨ੍ਹਾਂ ਦਾ ਪਾਲਨ ਕਰਕੇ ਹੀ ਚੰਗੀ ਪੇਸ਼ਕਾਰੀ ਦਿੱਤੀ ਜਾ ਸਕਦੀ ਹੈ ਅਤੇ ਢੁੱਕਵੇਂ ਇਨਾਮ ਲਈ ਆਪਣੀ ਯੋਗਤਾ ਸਿੱਧ ਕੀਤੀ ਜਾ ਸਕਦੀ ਹੈ। ਇਹ ਨਿਯਮ ‘ਆਈਟਮ ਦੀ ਤਿਆਰੀ’ ਤੋਂ ਲੈ ਕੇ ‘ਪੇਸ਼ਕਾਰੀ ਲਈ ਮੰਚ/ਸਥਲ ਤੇ ਜਾਣ’ ਅਤੇ ‘ਪੇਸ਼ਕਾਰੀ ਦੇ ਸੰਪੰਨ ਹੋਣ’ ਤਕ ਪ੍ਰਤੀਯੋਗੀ ਦੀ ਅਗਵਾਈ ਕਰਨ ਦੇ ਸਮਰੱਥ ਹਨ। ਉਸ ਤੋਂ ਬਾਅਦ ਤਾਂ ਨਿਰਣਾ ਹੀ ਹੋਣਾ ਹੁੰਦਾ ਹੈ ਅਤੇ ਨਿਯਮਾਂ ਅਨੁਸਾਰ **ਜੱਜਾਂ ਦਾ ਫੈਸਲਾ ਅੰਤਿਮ ਹੋਵੇਗਾ ਅਤੇ ਕਿਸੇ ਵੀ ਸੂਰਤ ਵਿਚ ਬਦਲਣਯੋਗ ਨਹੀਂ ਹੋਵੇਗਾ।** ਸਾਰੇ ਪ੍ਰਤੀਯੋਗੀ ਵਿਦਿਆਰਥੀਆਂ ਲਈ ਯੁਵਕ ਭਲਾਈ ਵਿਭਾਗ ਵਲੋਂ ਸ਼ੁਭ ਕਾਮਨਾਵਾਂ।

ਡਾ. ਗੁਰਸੇਵਕ ਲੰਬੀ